BMS7300 – Alpine™

Cobertizo de almacenamiento de resina moldeada por soplado

INSTRUCCIONES PARA EL ARMADO

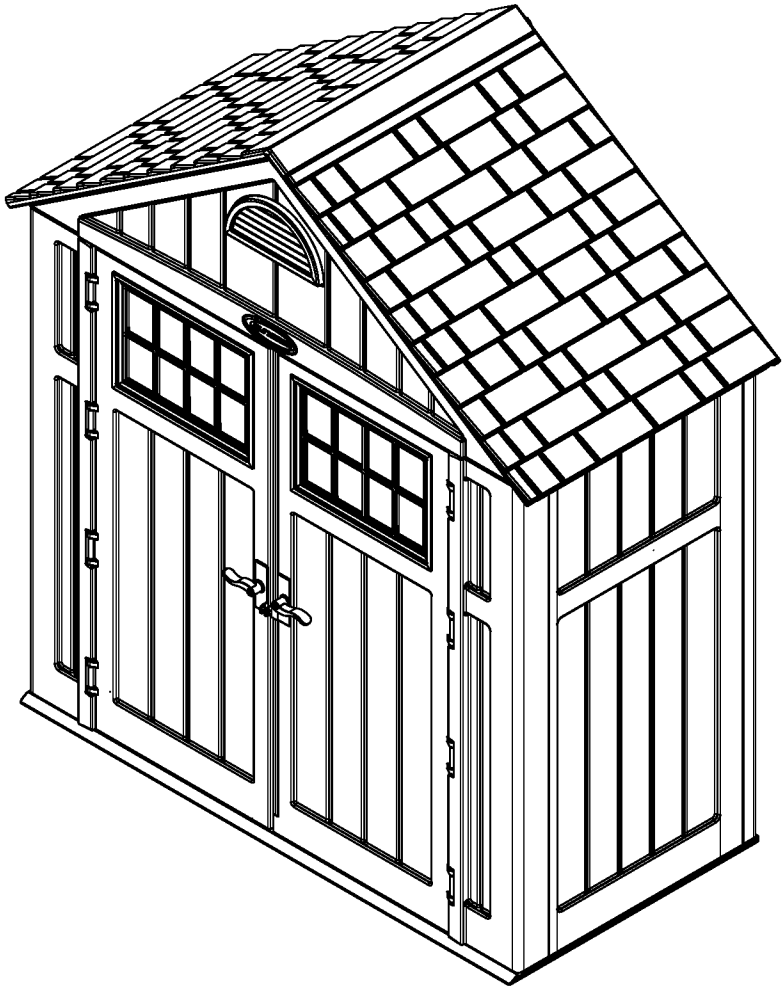

Quality Control Number:
Numéro de contrôle de qualité :
Número de control de calidad:

Dimensiones exteriores una vez armado (ancho x profundidad x altura):
2,29 m x 1,12 m x 2,62 m (7 pies 6 pulg. x 3 pies 8 pulg. x 8 pies 7 pulg.).

© 2011 Suncast Corporation, Batavia, IL

0361118C

Antes de comenzar...

- **Consulte con sus autoridades locales para determinar qué permisos son necesarios para construir el cobertizo.**
  Antes de iniciar la construcción del cobertizo, consulte al funcionario local encargado de los códigos de construcción para conocer los permisos necesarios o las limitaciones en la construcción.

- **Antes de iniciar la construcción del cobertizo, es necesario tener una cimentación sólida y nivelada.**
  En las páginas 10 y 11 encontrará información para la preparación del sitio. Una cimentación diferente de las sugeridas en este manual podría impedir el armado correcto y dañar las piezas.

- **Lea completamente las instrucciones antes de iniciar el armado.**
  Este kit contiene piezas que pueden dañarse si se arman incorrectamente o en la secuencia equivocada.

- **Siga las instrucciones.**
  Suncast no es responsable del reemplazo de las piezas dañadas o perdidas debido al armado incorrecto.

- **Verifique que tenga todas las piezas antes de comenzar el armado.**
  Use la lista de control de piezas que aparece en las páginas 5 a 9 y verifique que tenga todas las piezas necesarias para construir el modelo deseado de cobertizo. **COMPLETE LA PREPARACIÓN DEL SITIO Y LA CONSTRUCCIÓN DE LA CIMENTACIÓN ANTES DE DESEMPACAR LAS PIEZAS.**

- **Se requiere ayuda durante todo el armado.**

PRECAUCIÓN

- Se requiere preparar apropiadamente el lugar de la instalación.
- El cobertizo no ha sido diseñado para ser usado en condiciones climáticas extremas.
- El cobertizo no ha sido diseñado para almacenar productos químicos cáusticos o inflamables.
- Guarde los artículos pesados cerca de la parte inferior del cobertizo.
- El cobertizo no ha sido diseñado para ser usado por los niños.
- **NO** se ponga de pie, no se siente, ni almacene artículos sobre el techo del cobertizo.
- Tenga cuidado cuando lo use en condiciones extremas de temperaturas.
- Repare o reemplace inmediatamente toda pieza rota.
- Suncast no se hace responsable por daños causados por condiciones meteorológicas o mal uso.
- Inspeccione el cobertizo a intervalos regulares para asegurarse de que no haya piezas que se estén desarmando.
- Verifique periódicamente que la ubicación seleccionada para colocar el cobertizo continúe estando nivelada.
- Este kit contiene piezas con bordes metálicos. Tenga cuidado al manipularlas.

Seguridad y cuidado del cobertizo

- No deben guardarse artículos calientes, como parrillas recientemente usadas, sopletes, etc. en el cobertizo.
- No deben apoyarse artículos pesados contra las paredes ya que los paneles pueden deformarse y causar daño permanente.
- Mantenga el techo sin nieve y hojas de árboles.
- Las secciones de las paredes y el techo del cobertizo tienen un exterior texturizado muy parecido a los paneles de vinilo de las casas. Con el tiempo, puede acumularse polvo en la superficie texturizada. Al combinarse con la humedad, esto puede favorecer el crecimiento de moho o musgo en el cobertizo. Para mantener la buena apariencia del cobertizo, recomendamos limpiarlo una vez al año con jabón suave y agua. **NO** use cloro, amoníaco ni otros limpiadores cáusticos y **NO** use cepillos con cerdas duras. Si no se realiza la limpieza anual, el plástico puede mancharse permanentemente. Éste no es un defecto de fabricación y no está cubierto por la garantía.

Herramientas necesarias para la instalación

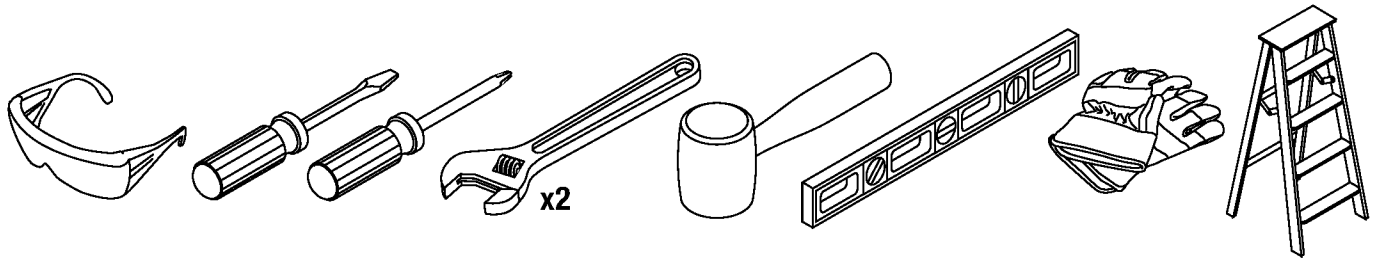

Sugerencias para el armado

- Complete la preparación del sitio y la construcción de la cimentación antes de desempacar las piezas y comenzar el armado.
- **NO** intente trabajar en el armado en un día con fuertes vientos.
- **NO** trate de trabajar en el armado en días con temperaturas por debajo de 0 °C (32 °F).
- Prevea la cantidad de tiempo apropiado para armar el cobertizo en su totalidad.
- Compruebe que haya ayuda cercana para levantar y asegurar los componentes en su lugar.
- Use guantes para trabajo liviano cuando esté armando el cobertizo.
- Una vez que haya armado el techo, puede usar una linterna para ensamblar los componentes más pequeños dentro del cobertizo.
- Para más comodidad, Suncast proporciona tornillería adicional para sujetadores pequeños. En algunos casos, quedarán sujetadores pequeños adicionales después de terminado el armado.

Nota: *este producto contiene piezas que se usan en diferentes orientaciones para armar el cobertizo. Verifique la orientación de las piezas ilustradas en todo el manual de instrucciones. Si no sigue correctamente las instrucciones, puede dañar las piezas. Suncast no es responsable del reemplazo de las piezas dañadas o perdidas debido al armado incorrecto.*

Productos y piezas de repuesto Suncast

Para comprar piezas de repuesto Suncast y obtener información acerca de otros productos Suncast, visite nuestro sitio web o llame por teléfono.

www.suncast.com
Las 24 horas del día, los 7 días de la semana, los 365 días del año

1-800-846-2345 o 1-630-879-2050
Lunes a viernes de 6 a.m. a 8 p.m. CST (hora central estándar de los Estados Unidos)

Piezas: piso y paredes del BMS7300

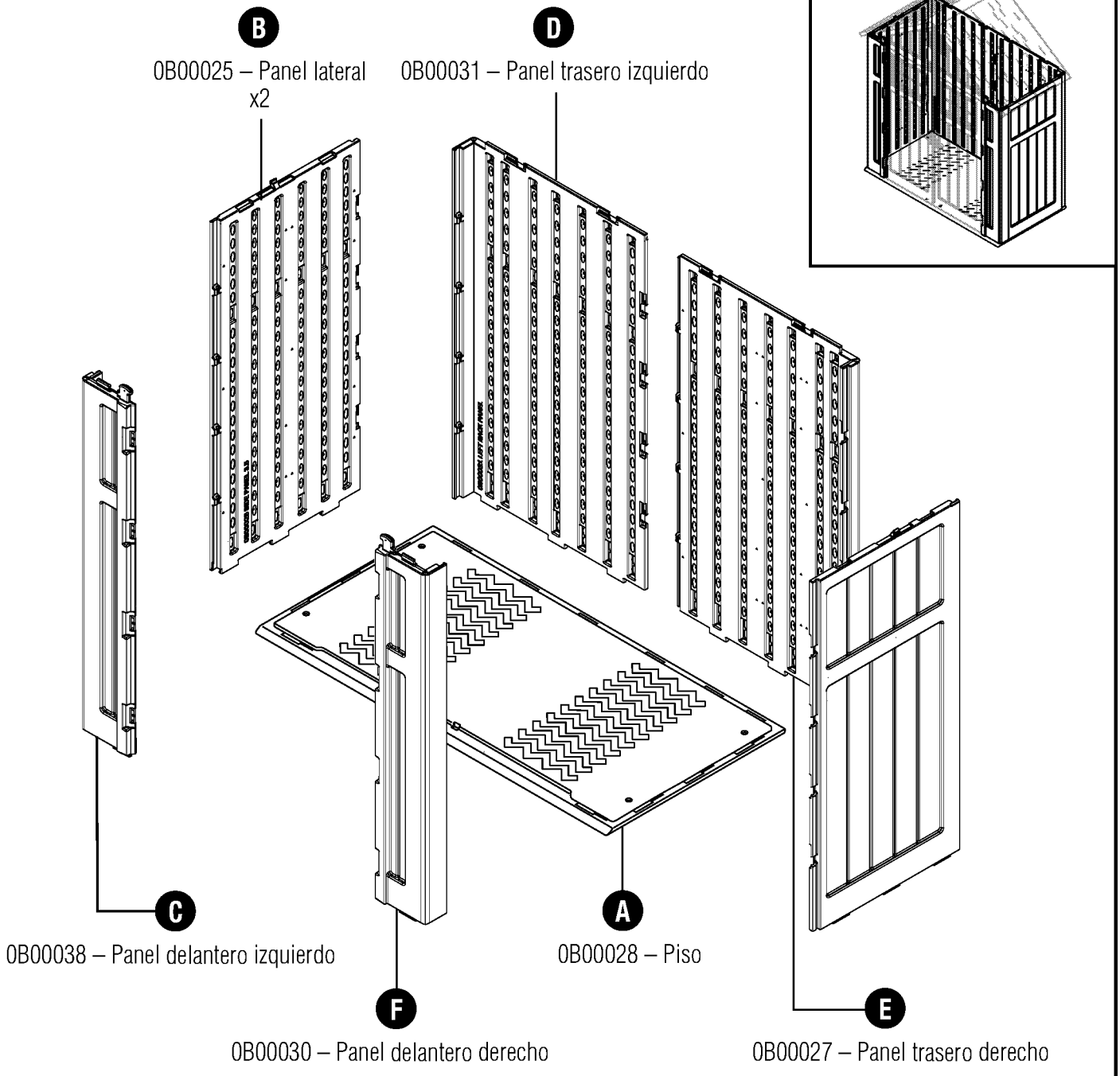

Piezas: puertas del BMS7300

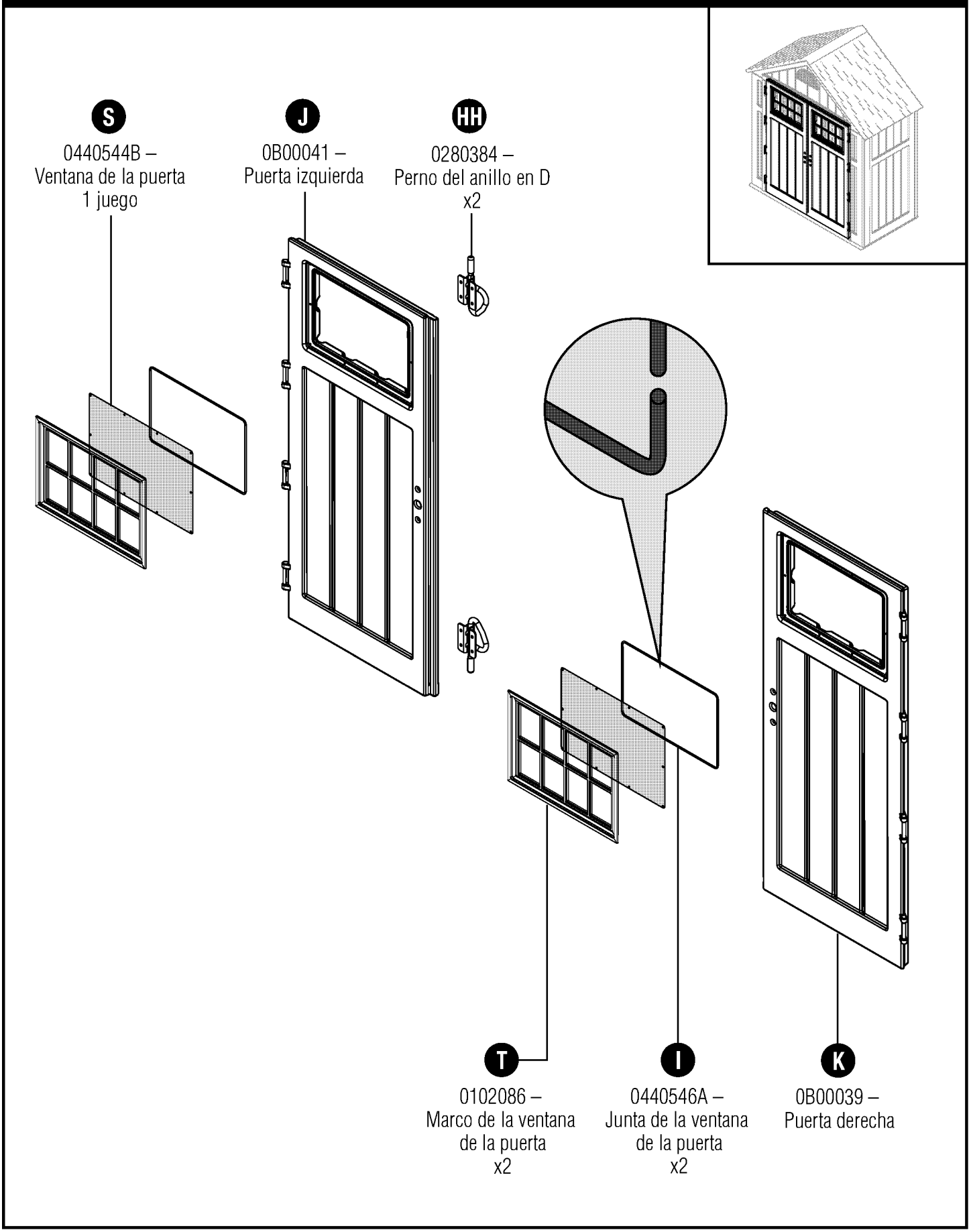

Piezas: dinteles y techo del BMS7300

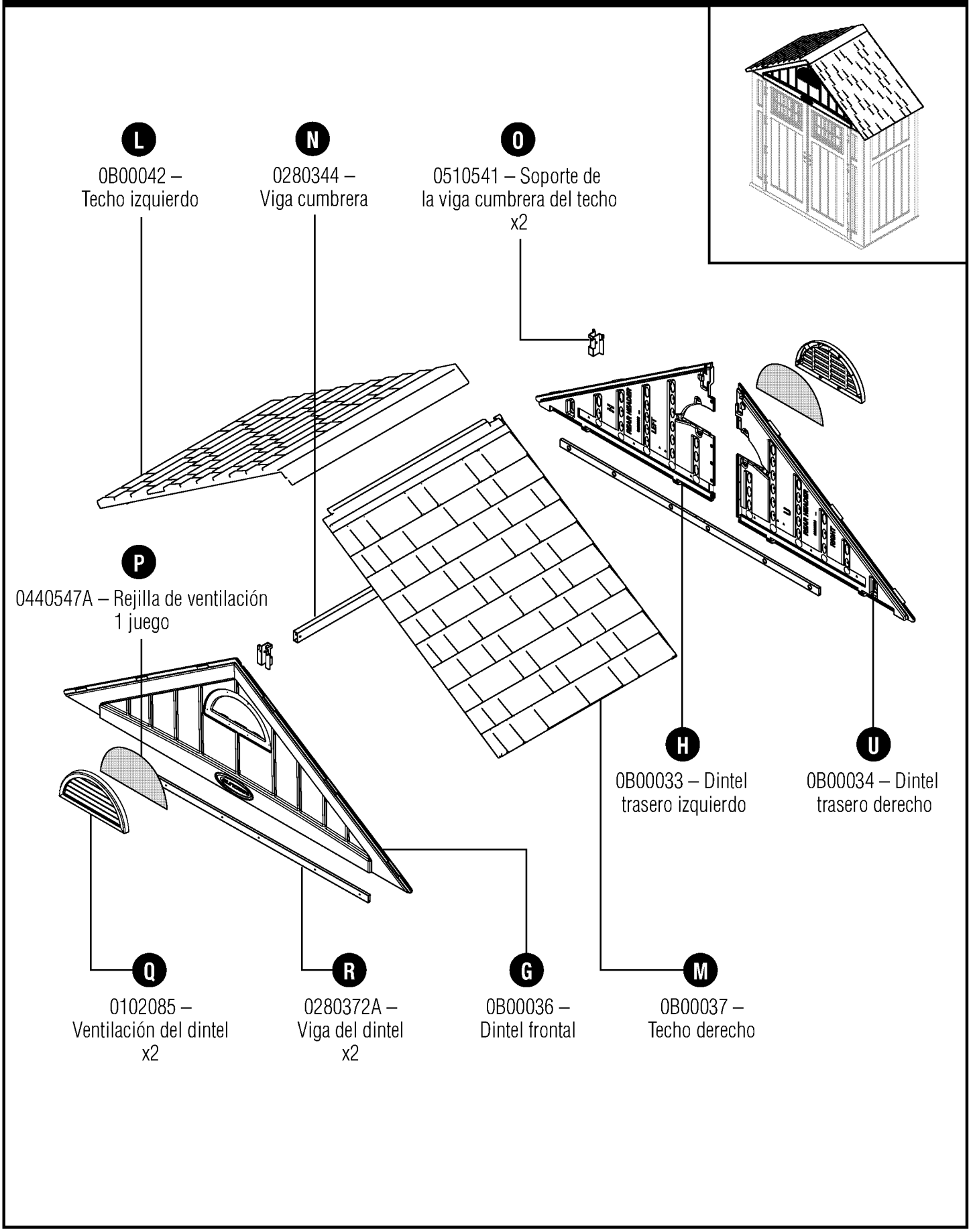

Tornillería: BMS7300

0440661 – Bolsa de tornillería

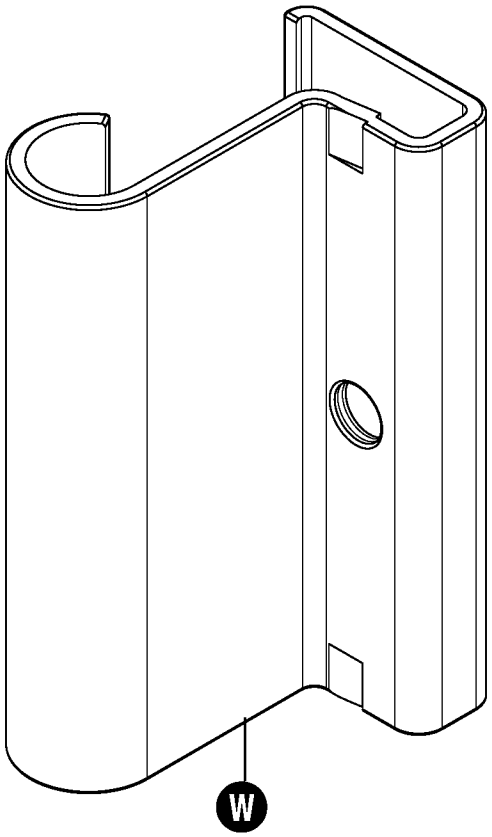

0510550A – Placa de bisagra
x8

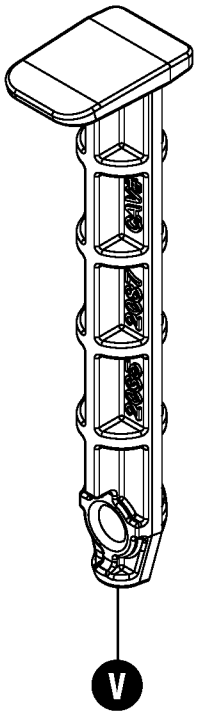

0102087 – Pasador de conector del panel
x33

0480247A – Bolsa de tornillería

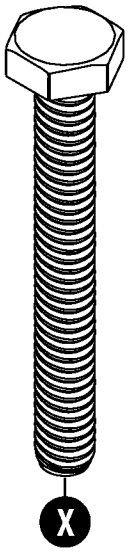

Perno de cabeza hexagonal de 0,25 x 2 pulg.
x4

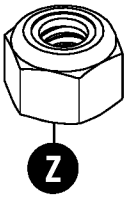

Tuerca de bloqueo de 0,25 pulg.
x4

0480246B – Bolsa de tornillería

Tornillo de cabeza plana de 0,625 pulg.
x85

Tornillería mostrada en tamaño real (*a menos que se especifique lo contrario). Se proporciona tornillería extra. No se usa todo.

Kit del picaporte: BMS7300

0440647A – Kit del picaporte

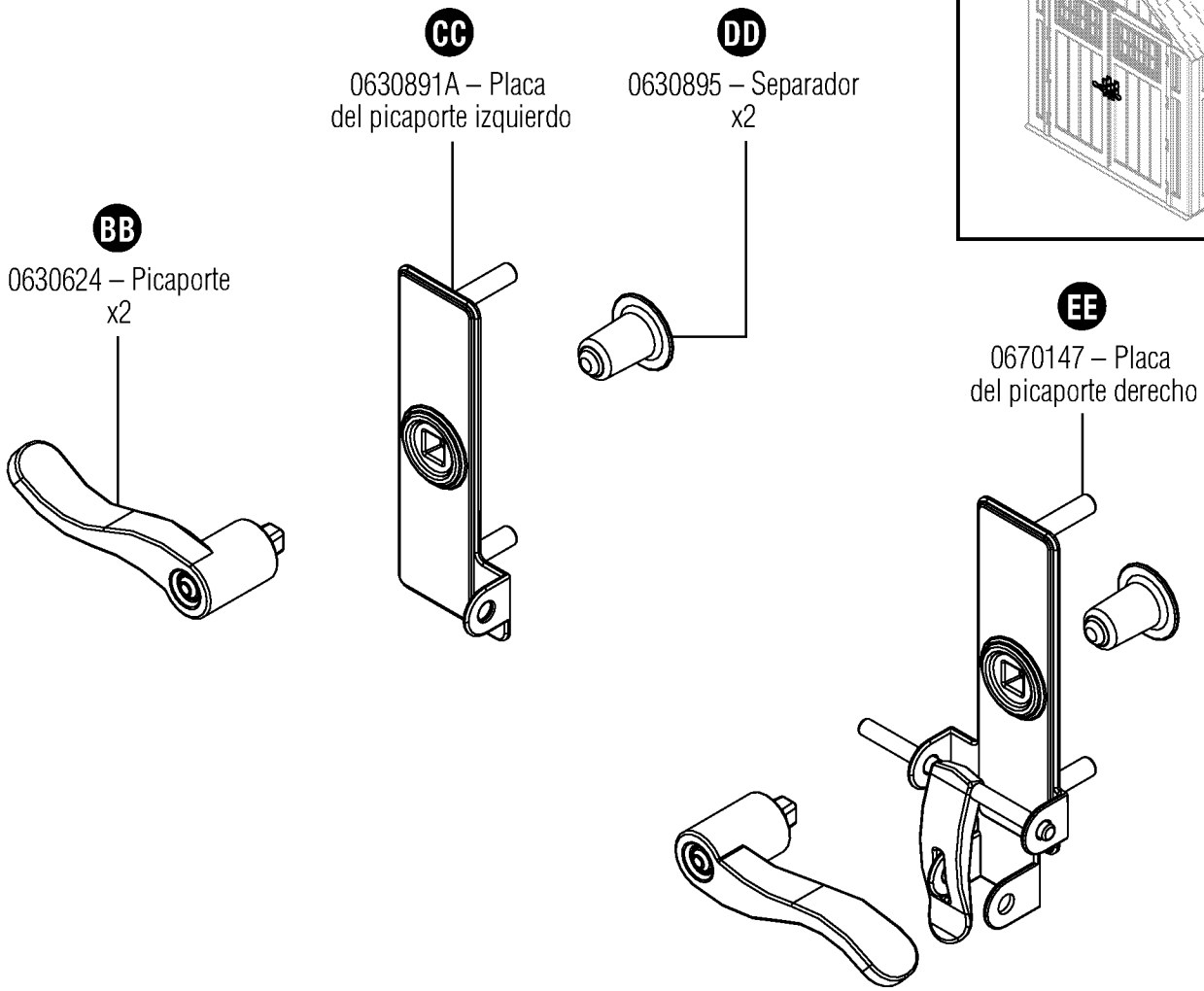

Tornillería

0480309 – Bolsa de tornillería

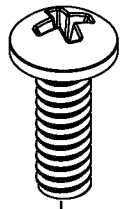

Y

Tornillo para metales de 0,25 x 0,75 pulg. x9

Z

Tuerca de bloqueo de 0,25 pulg. x9

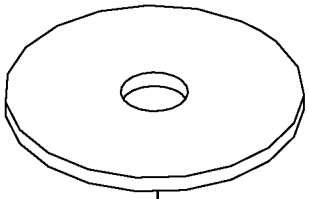

FF

Arandela de 0,25 pulg. x5

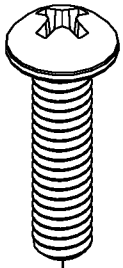

GG

Tornillo de cabeza plana de 0,25 x 1 pulg. x7

Tornillería mostrada en tamaño real (*a menos que se especifique lo contrario). Se proporciona tornillería extra. No se usa todo.

Preparación del sitio y construcción de la plataforma

Materiales **NO** proporcionados con el equipo del cobertizo BMS7300

Nota: *es necesario preparar el sitio para este cobertizo. Es necesario colocar el cobertizo sobre una cimentación construida. Si no lo coloca sobre una cimentación construida, se producirá un hundimiento y el cobertizo se deformará y dañará. Suncast no es responsable del reemplazo de las piezas dañadas o de la propiedad pérdida debido al armado incorrecto.*

Nota: *complete la preparación del sitio y la construcción de la cimentación antes de desempacar las piezas y comenzar el armado.*

Siga los pasos a continuación para preparar el sitio del cobertizo:

1) Antes de comenzar la cimentación o levantar el cobertizo, consulte con sus autoridades locales sobre los códigos y reglamentos de construcción.

2) Antes de comenzar a excavar, consulte a las compañías locales de servicios públicos para determinar la ubicación de los cables y las tuberías enterradas.

3) Decida qué tipo de cimentación desea:
   - Losa de cemento, de 10,16 cm (4 pulg.) de espesor

   - Plataforma de madera
     Use madera apta para exteriores. La plataforma de madera se debe colocar sobre bloques de cemento o bases de apoyo. Consulte a su distribuidor minorista más cercano para obtener ayuda a fin de determinar el mejor método de anclaje para su instalación determinada. Los planos proporcionados han sido creados para que sea necesario hacer el número mínimo de cortes en la madera y la madera contrachapada.

4) Prepare el sitio de construcción:
   - El terreno debe tener una pendiente del área de cimentación para permitir el desagüe.
   - La superficie de cimentación debe estar plana y nivelada.
   - Se deberá proporcionar una barrera de vapor para evitar la condensación excesiva en el cobertizo.
   - Siga los códigos de construcción locales para que la barrera de vapor sea adecuada.

5) Anclaje del cobertizo a la cimentación:
   - Consulte con el distribuidor minorista local para obtener ayuda a fin de determinar el mejor método de anclaje para su instalación determinada.
   - Para fijar el cobertizo a una losa de cemento, use sujetadores para mampostería que podrá conseguir en la ferretería más cercana.
   - Para fijar el cobertizo a una plataforma de madera, use tornillos tirafondo largos de 1/4 x 2 pulg. con arandelas.

Anclaje del panel de piso a la losa de cemento

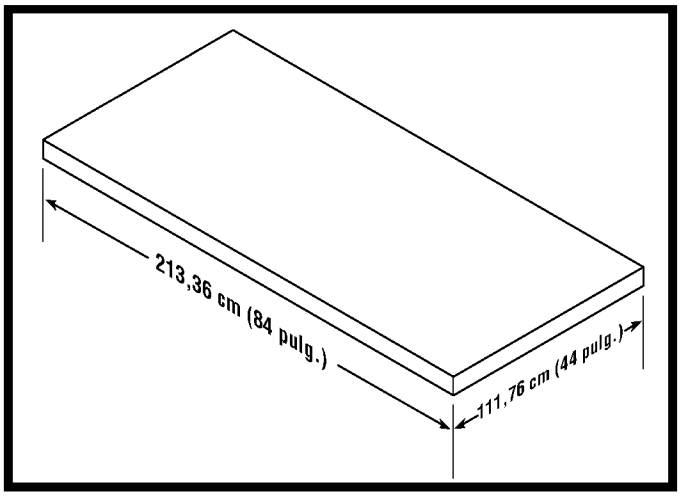

- Para asegurar el cobertizo a la plataforma de cemento, use sujetadores para mampostería.
- Las dimensiones permiten que el cobertizo tenga un espacio adicional de 2,54 cm (1 pulg.) en cada lado.

Anclaje del panel de piso a la plataforma de madera

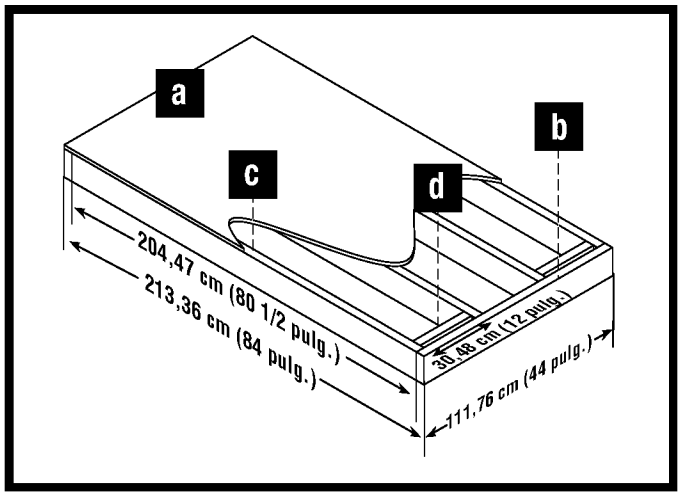

- Para asegurar el cobertizo a la plataforma de madera, use tornillos tirafondo de 1/4 x 2 pulg.

Preparación del sitio y construcción de la plataforma (continuación)

Materiales **NO** proporcionados con el equipo del cobertizo BMS7300

Espaciado importante en la plataforma de madera

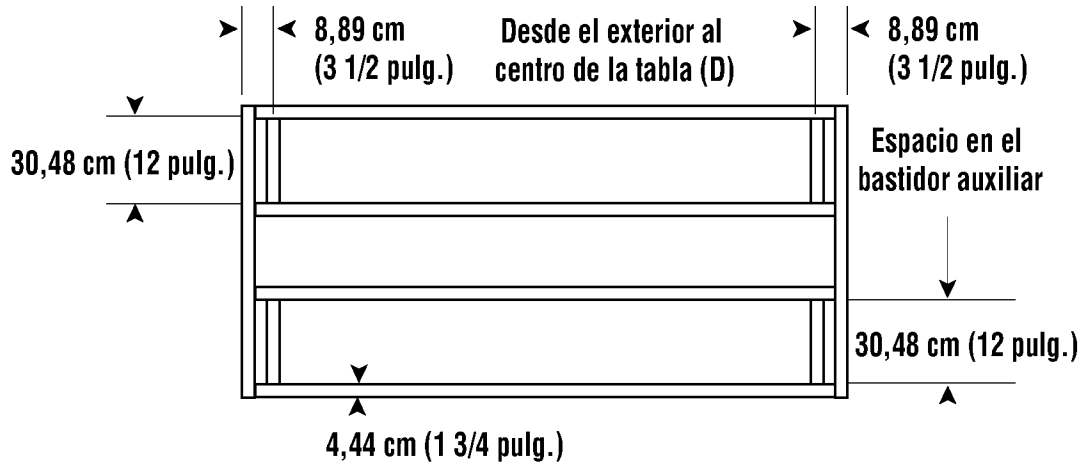

• Revise todas las medidas de espaciado importantes.

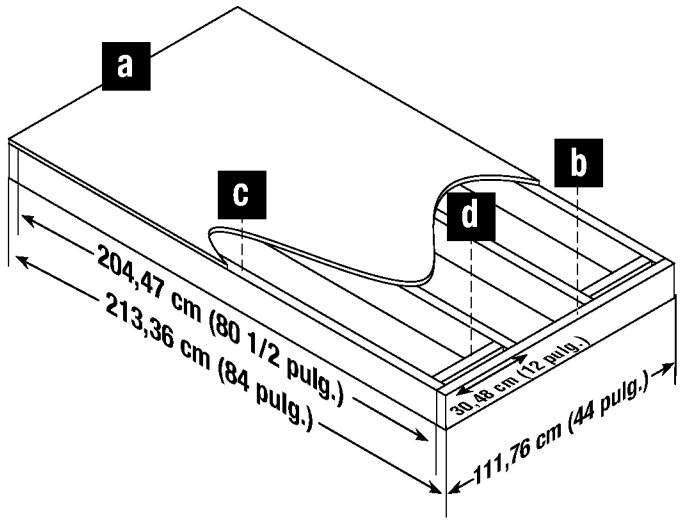

Lista de materiales

Artículo	Cantidad	Tamaño
a	1	213,36 x 111,76 x 1,91 cm (84 x 44 x 3/4 pulg.)
b	2	5,08 x 15,24 x 111,76 cm (2 x 6 x 44 pulg.)
c	4	5,08 x 15,24 x 204,47 cm (2 x 6 x 80 1/2 pulg.)
d	4	5,08 x 15,24 x 30,48 cm (2 x 6 x 12 pulg.)

Armado previo de la puerta

Las piezas y la tornillería necesarias para el prearmado de la puerta se muestran en las páginas 6 y 8.

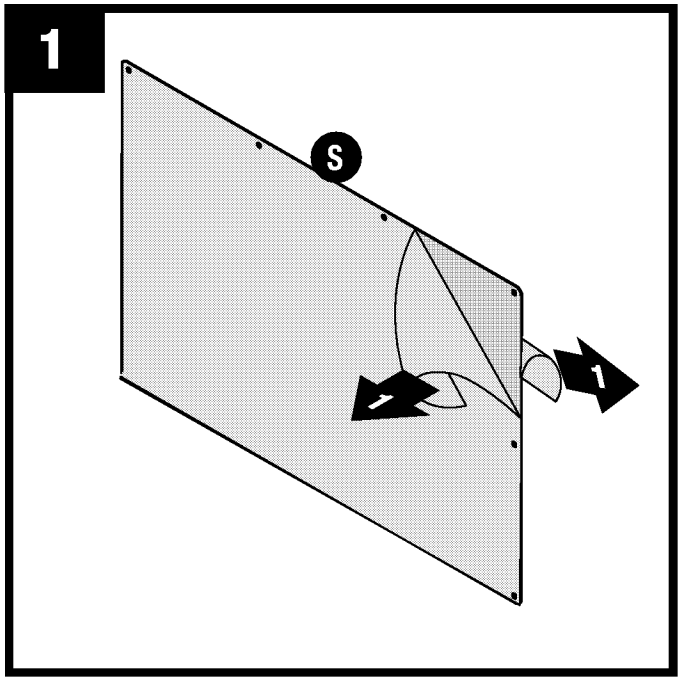

Despegue la película de ambos lados de la ventana (S).

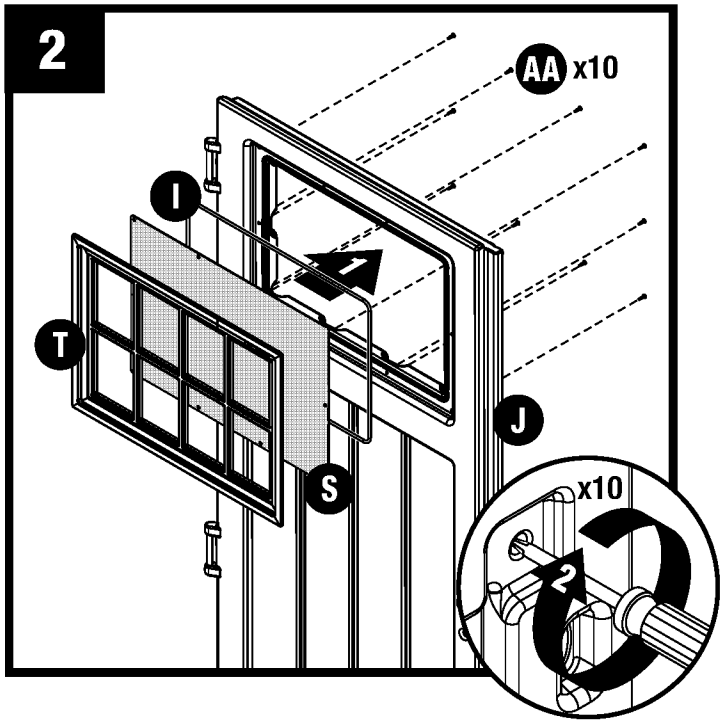

Erija la puerta izquierda (J). En este orden: coloque en capas dentro del canal de la puerta la junta de la ventana de la puerta (I), la ventana de la puerta (S) y el marco de la ventana de la puerta (T). Asegure las capas a través de la parte posterior de la puerta con diez tornillos (AA) (comience con cuatro tornillos de esquina y luego termine con los tornillos restantes). **NO** apriete demasiado los tornillos. Repita los pasos 1 y 2 para la puerta derecha (K).

Nota: *la parte cortada de la junta de la ventana (I) DEBE armarse en la parte inferior del canal de la puerta.*

Nota: *se necesitan por lo menos dos personas durante el armado.*

Armado previo de la puerta (continuación)

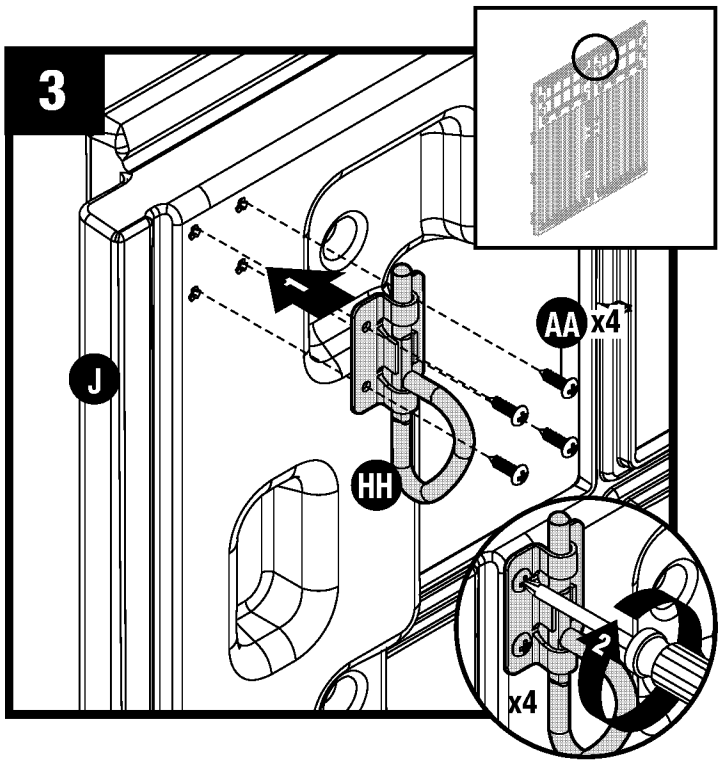

Sujete el perno deslizante del anillo en D (HH) en el lado interior superior de la puerta izquierda (J) haciendo pasar cuatro tornillos (AA) por los orificios provistos.

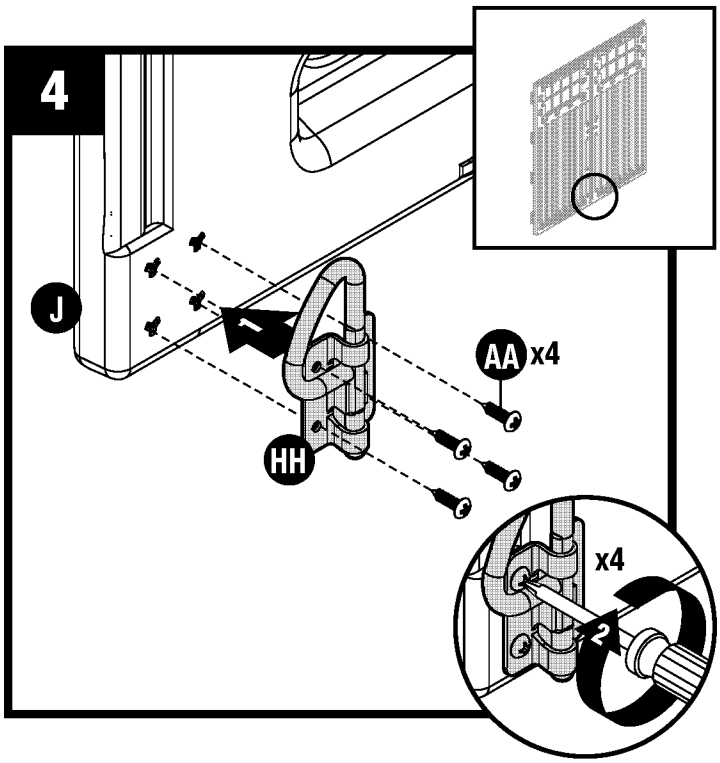

Sujete el perno deslizante del anillo en D (HH) en el lado interior inferior de la puerta izquierda (J) haciendo pasar cuatro tornillos (AA) por los orificios provistos.

Armado previo del dintel

Las piezas y la tornillería necesarias para el prearmado del dintel se muestran en las páginas 7 y 8.

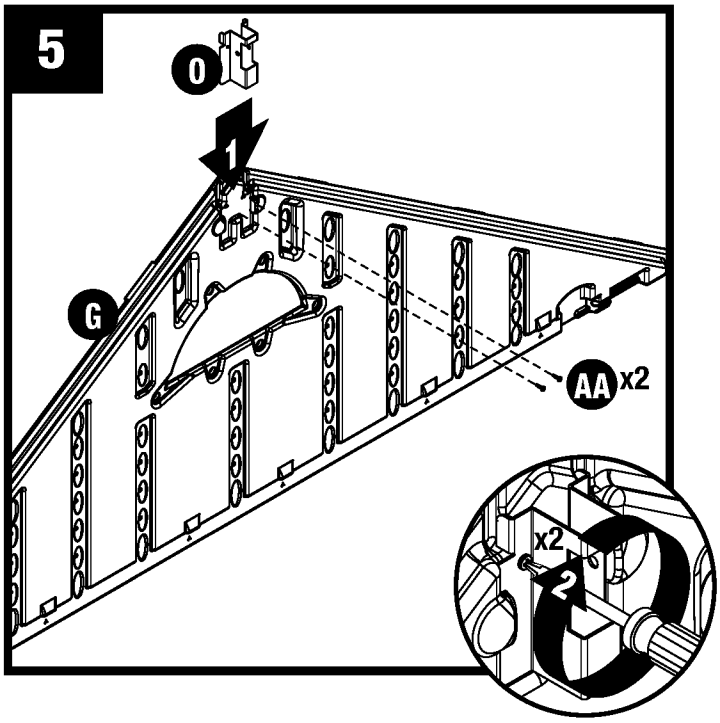

Deslice el soporte de la viga cumbrera del techo (O) debajo de las lengüetas en el interior de la cima del dintel frontal (G) y asegúrelo con dos tornillos (AA). **NO** apriete demasiado los tornillos.

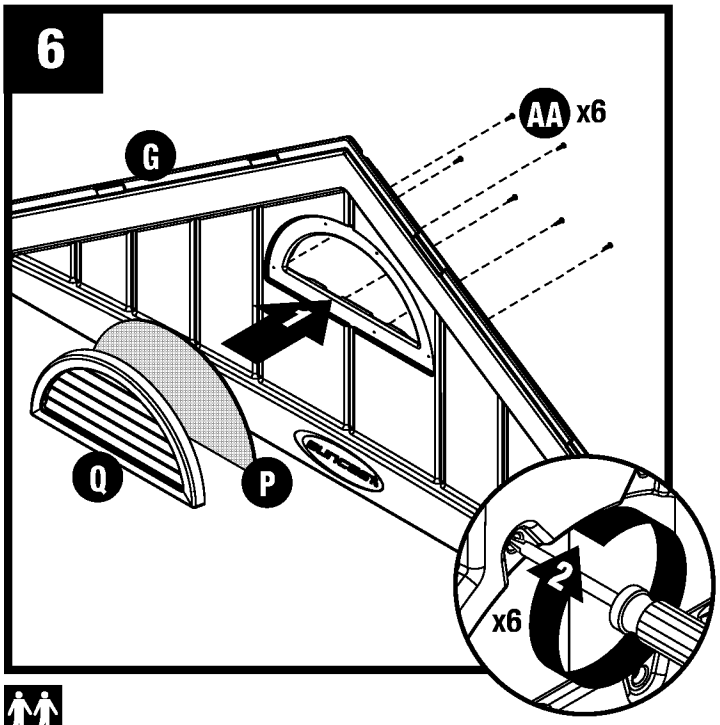

Coloque la malla de ventana (Q), luego la ventila del dintel (P) en la abertura delantera en el dintel frontal (G). Asegure con seis tornillos (AA) a través de la parte trasera del dintel. **NO** apriete demasiado los tornillos.

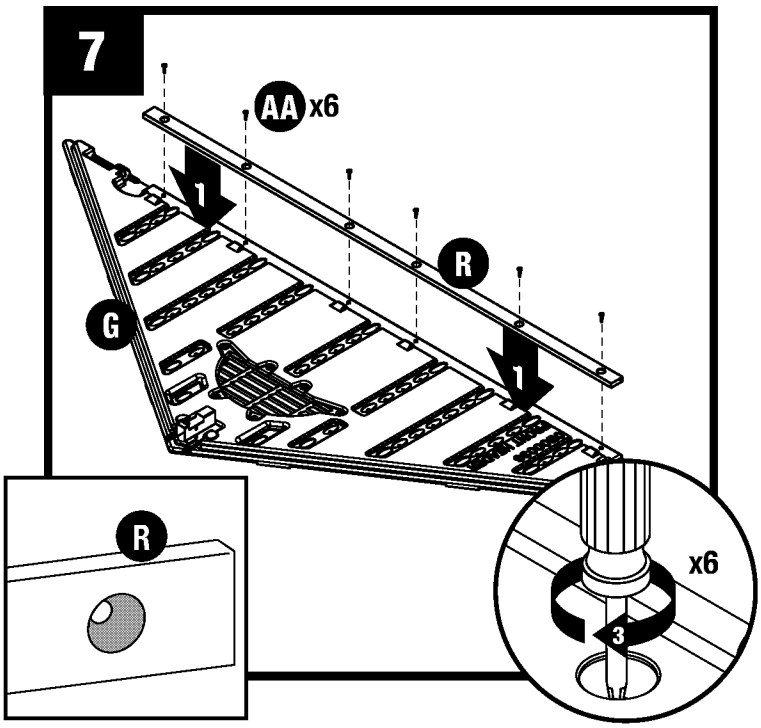

Apoye el dintel frontal (G) sobre el suelo con el lado que tiene las letras hacia arriba. Coloque una viga del dintel (R) dentro del receptáculo del dintel delantero (G). Ajuste con seis tornillos (AA). **NO** apriete demasiado los tornillos.

Nota: *la viga del dintel (R) tiene orificios grandes en un lado y pequeños en el otro. Los orificios pequeños deben estar orientados hacia el dintel.*

Armado previo del dintel trasero

Las piezas y la tornillería necesarias para el prearmado del dintel se muestran en las páginas 7 y 8.

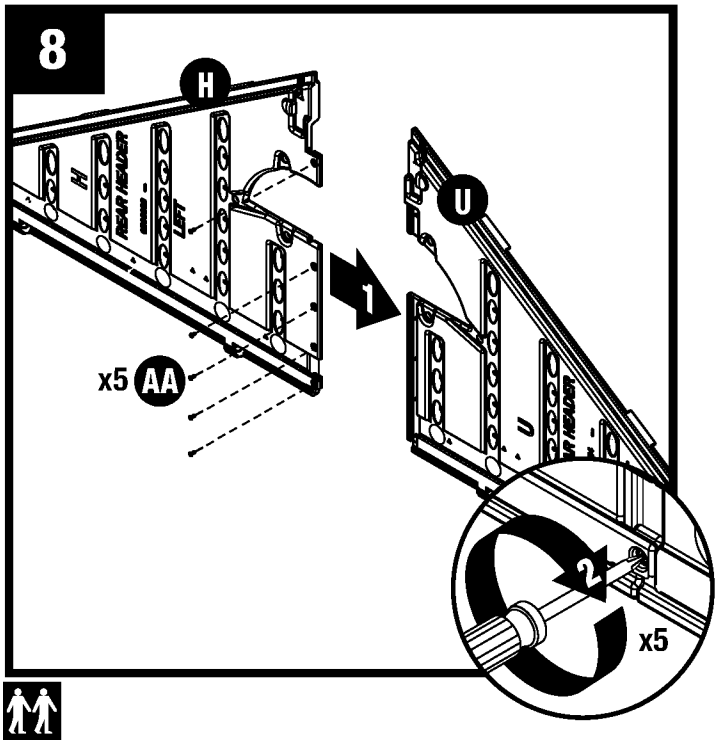

Una el dintel trasero izquierdo (H) al dintel trasero derecho (U). Sostenga juntas las mitades y asegúrelas con los cinco tornillos (AA). **NO** apriete demasiado los tornillos.

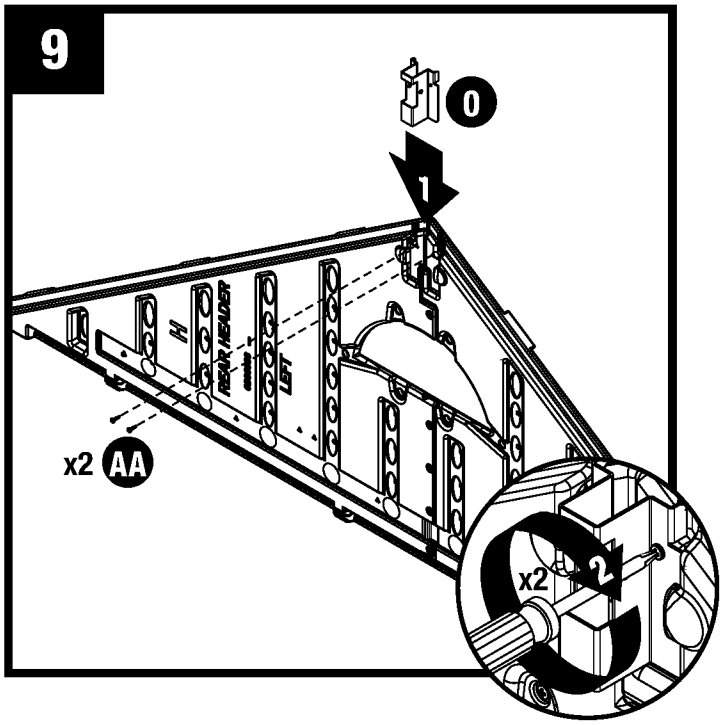

Deslice el soporte restante de la viga cumbrera del techo (O) debajo de las pestañas en el interior de la cima del ensamble del dintel trasero. Ajuste con dos tornillos (AA). **NO** apriete demasiado los tornillos.

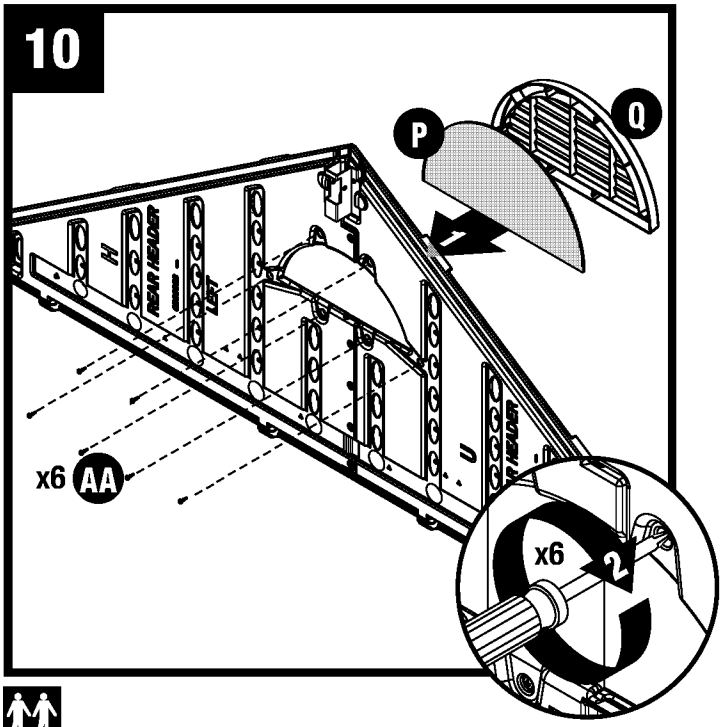

Coloque la malla de la ventilación (P), luego la ventilación del dintel (Q) en la abertura delantera en el dintel trasero. Asegure con seis tornillos (AA) a través de la parte trasera del dintel. **NO** apriete demasiado los tornillos.

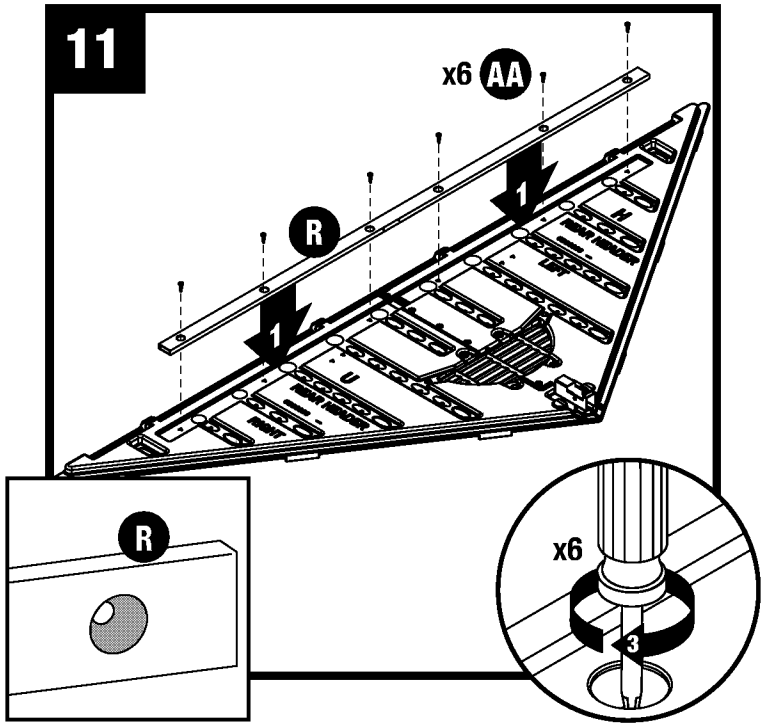

Apoye el dintel trasero en el suelo con el lado que tiene las letras hacia arriba. Coloque una viga del dintel (R) dentro del receptáculo del dintel trasero. Ajuste con seis tornillos (AA). **NO** apriete demasiado los tornillos.

Nota: *la viga del dintel (R) tiene orificios grandes en un lado y pequeños en el otro. Los orificios pequeños deben estar orientados hacia el dintel.*

Armado del cobertizo / Paredes

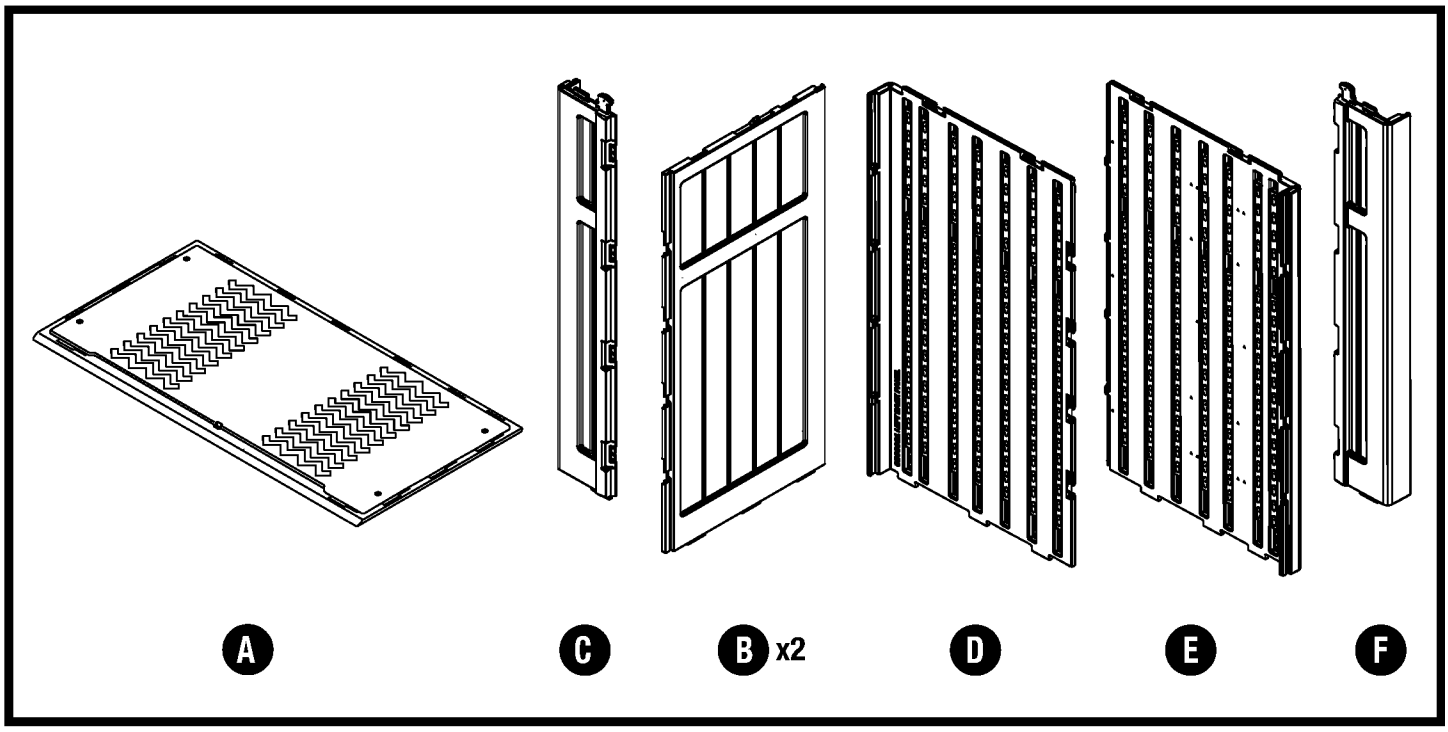

Nota: *se necesitan por lo menos dos personas durante el armado.*

Nota: *es necesario usar un martillo de goma.*

12

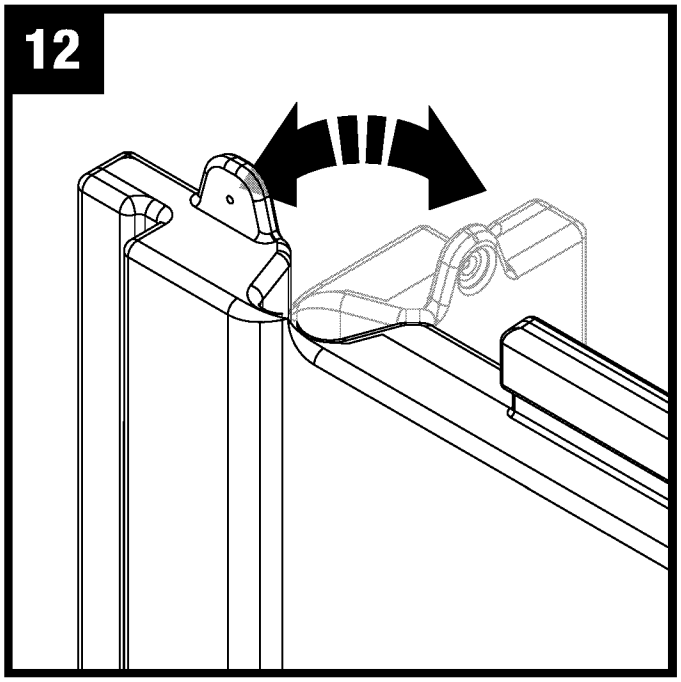

Paso importante: al instalar esquinas, doble las bisagras de las esquinas hacia delante y atrás varias veces. Esto ayudará a que el ángulo quede recto y asegurará la correcta colocación de los paneles restantes.

Importante: NO doble en posición inversa ya que podría dañar el panel.

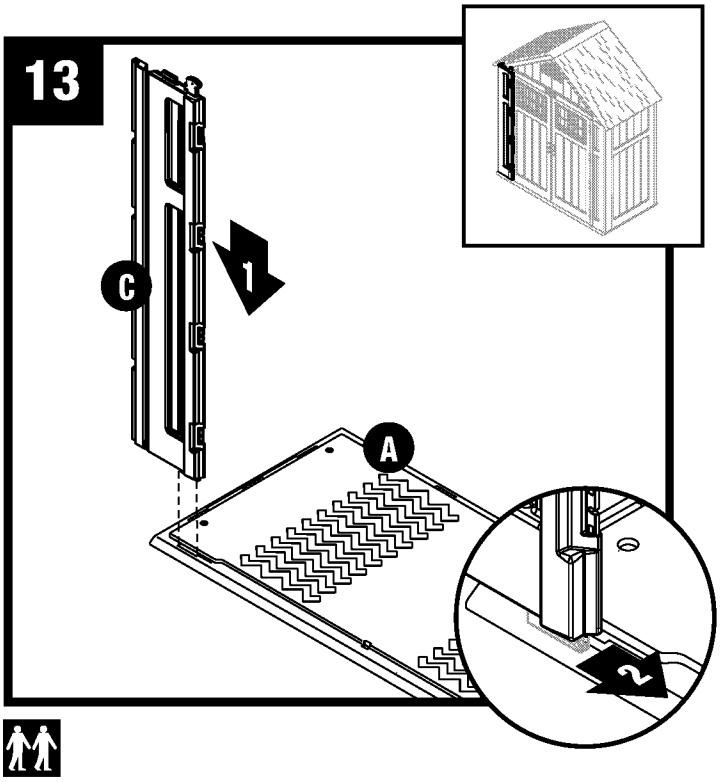

Alinee la lengüeta en el lado inferior del panel delantero izquierdo (C) con la ranura en el piso delantero (A). Introduzca el panel dentro de la ranura y trábelo haciendo deslizar el panel hacia la abertura de la puerta.

Nota: *use un martillo de goma para "presionar" el panel delantero izquierdo (D) en la posición en que queda fijado.*

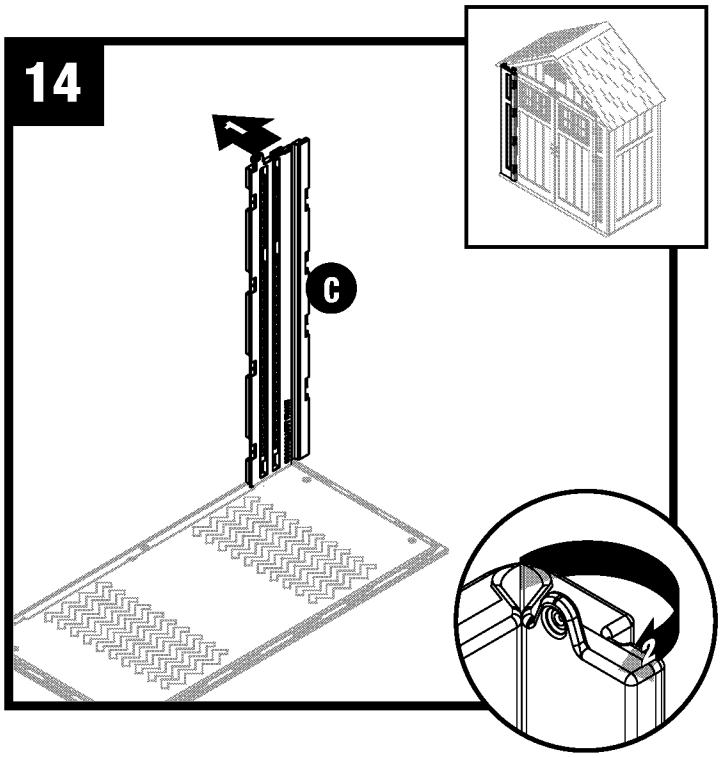

Incline levemente hacia fuera el panel delantero izquierdo (C) y doble la bisagra de la esquina.

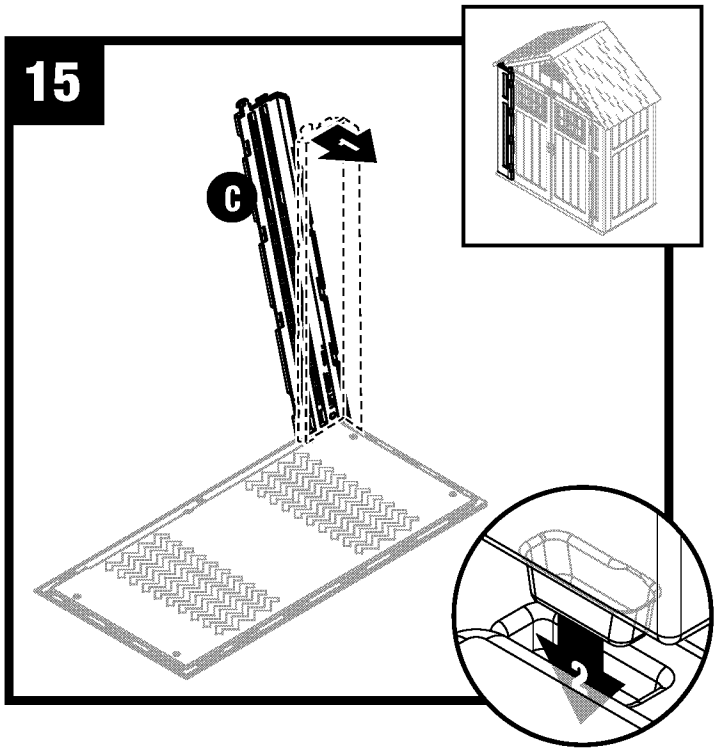

Incline el panel delantero izquierdo (C) nuevamente hacia la posición vertical y alinee las lengüetas inferiores ubicadas en el lado derecho con las ranuras del piso.

16

Antes de continuar, asegúrese de que la esquina quede en ángulo recto (vista superior) en el punto de contacto con el piso y de que el panel esté al ras (vista lateral) con el piso.

Si no lo está, repita los pasos del 13 al 15 hasta que quede en ángulo recto y al ras.

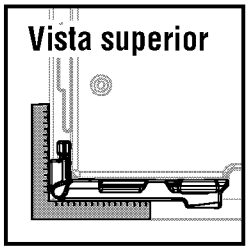

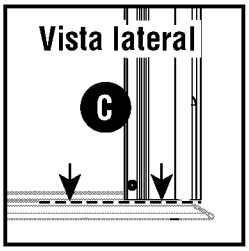

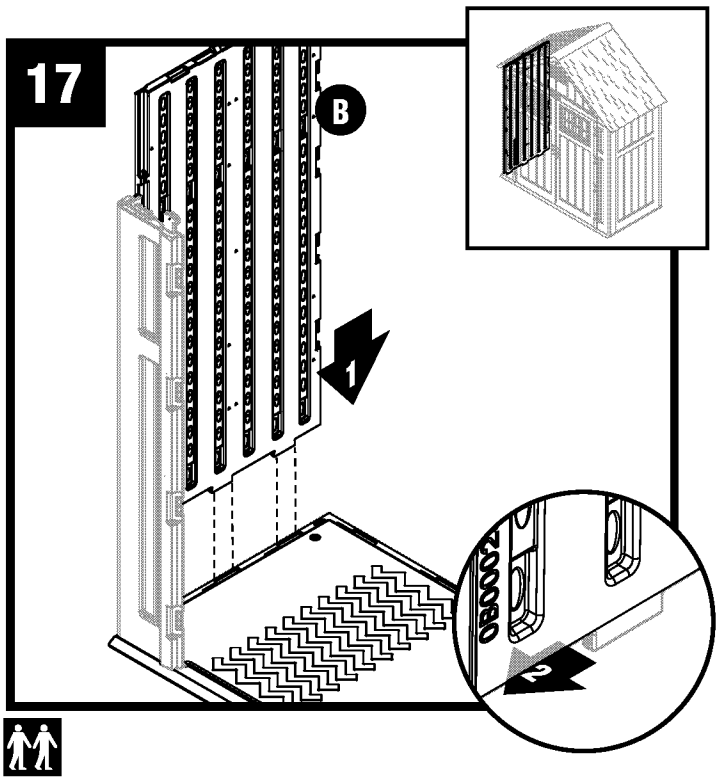

Alinee las pestañas en la parte inferior del panel lateral (B) con las ranuras a lo largo del lado del piso. Baje el panel para introducirlo en las ranuras y trábelo haciendo deslizar el panel hacia el frente.

Nota: *use un martillo de goma para "empujar" el panel lateral (B) en la posición en que quede fijo.*

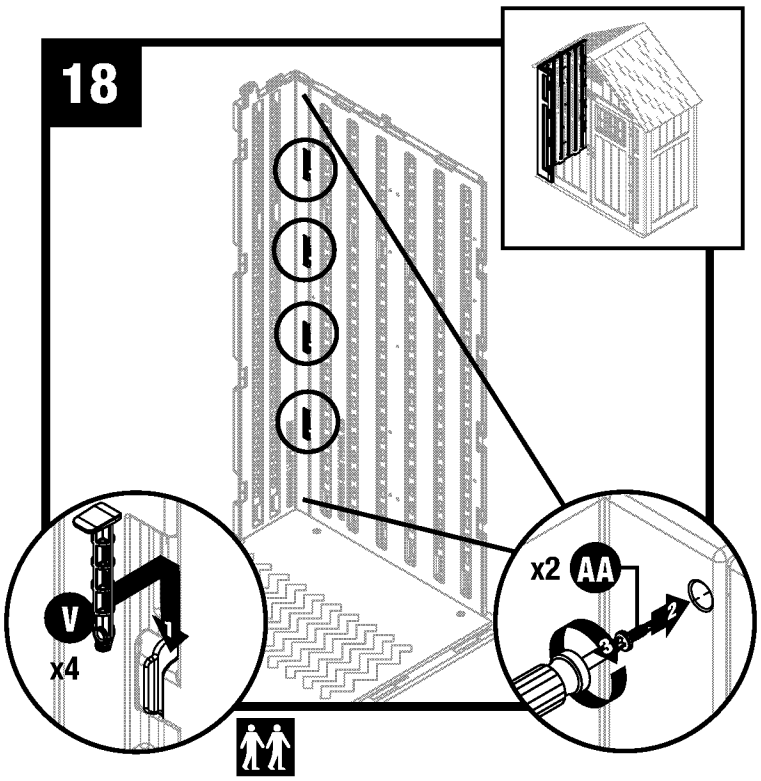

Asegure con cuatro pasadores de conector del panel (V). Desde el exterior, presione el borde del panel lateral para ayudarse a alinear los pasadores. Instale un tornillo (AA) en la parte superior e inferior del traslape. **NO** apriete demasiado los tornillos.

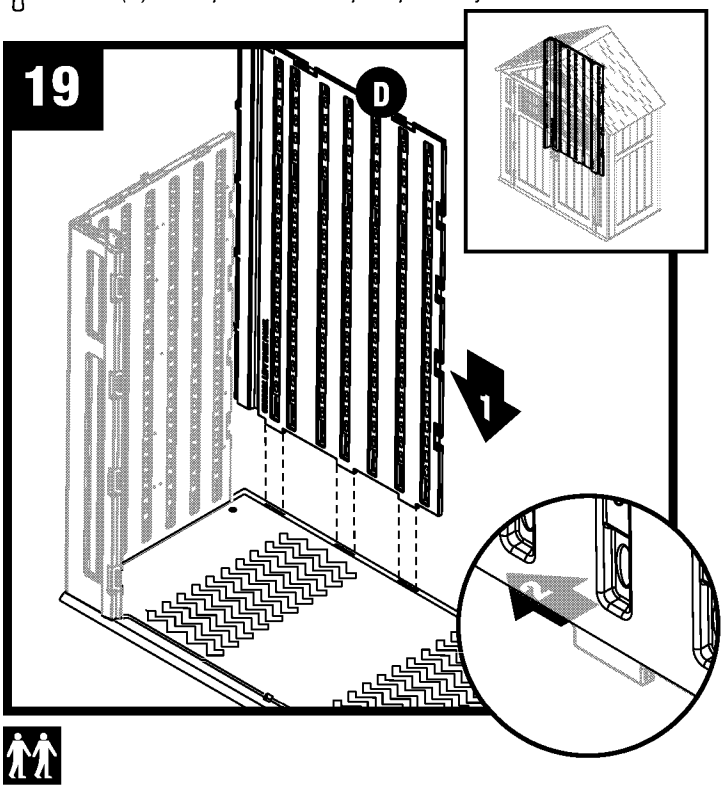

Alinee la lengüeta en la parte inferior del panel trasero izquierdo (D) con la ranura a lo largo del piso trasero. Baje el panel para introducirlo en la ranura y trábelo haciendo deslizar el panel hacia la esquina.

Nota: *use un martillo de goma para "empujar" el panel trasero izquierdo (D) en la posición en que quede fijo.*

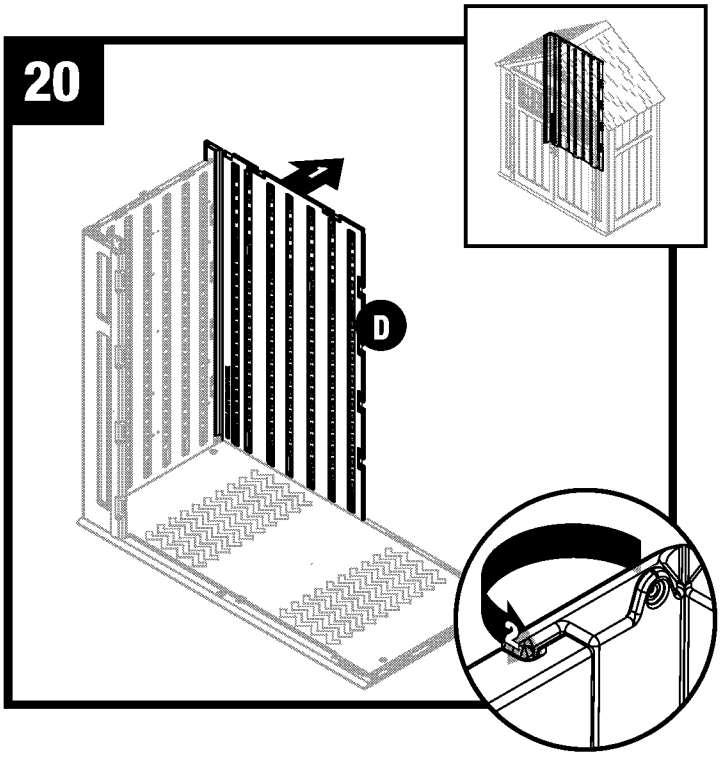

Incline levemente hacia fuera el panel trasero izquierdo (D) y doble la bisagra de la esquina.

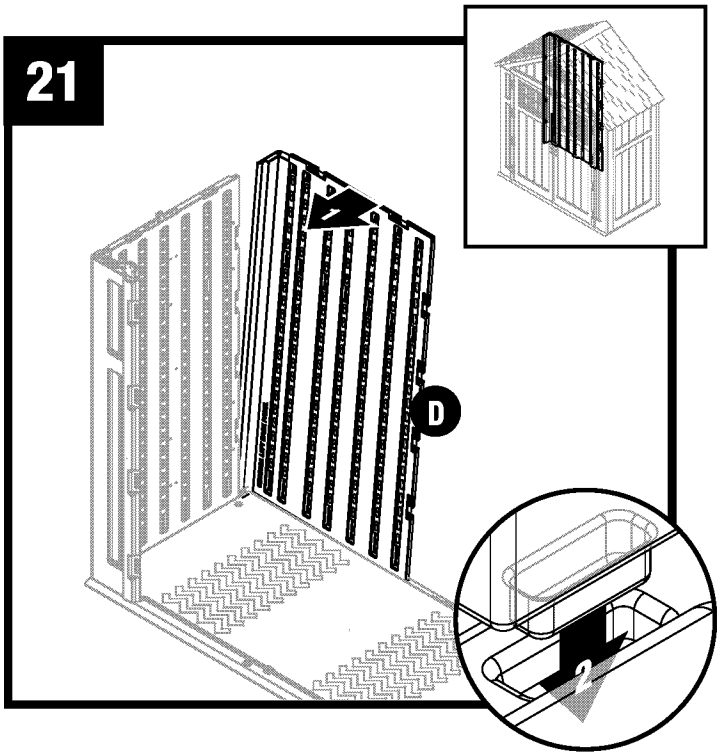

Incline el panel trasero izquierdo (D) nuevamente a la posición vertical y alinee las lengüetas inferiores del lado derecho con las ranuras del piso.

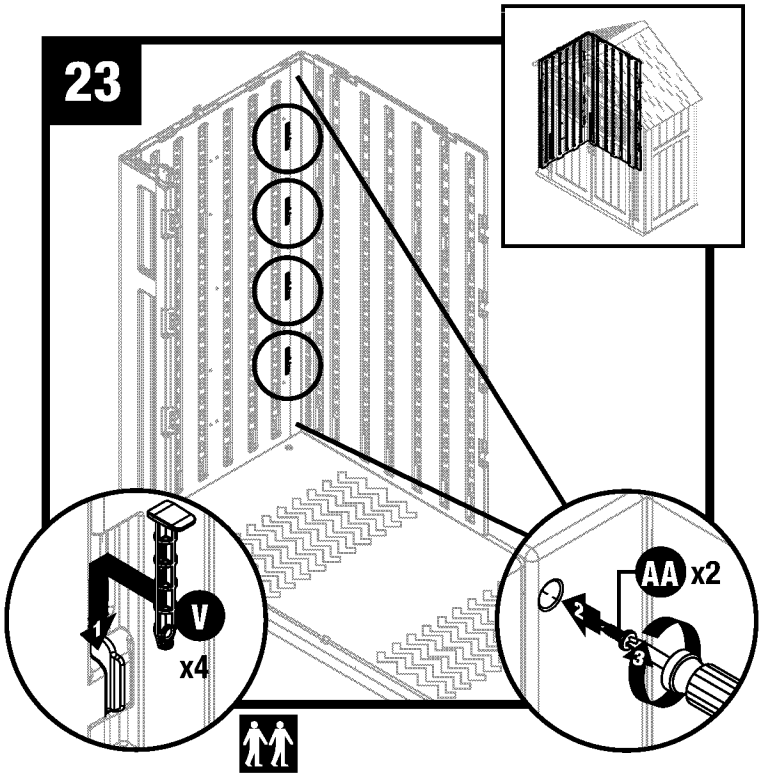

Asegure con cuatro pasadores de conector del panel (V). Desde el exterior, presione el borde del panel trasero izquierdo para ayudarse a alinear los pasadores. Instale un tornillo (AA) en la parte superior e inferior del traslape. **NO** apriete demasiado los tornillos.

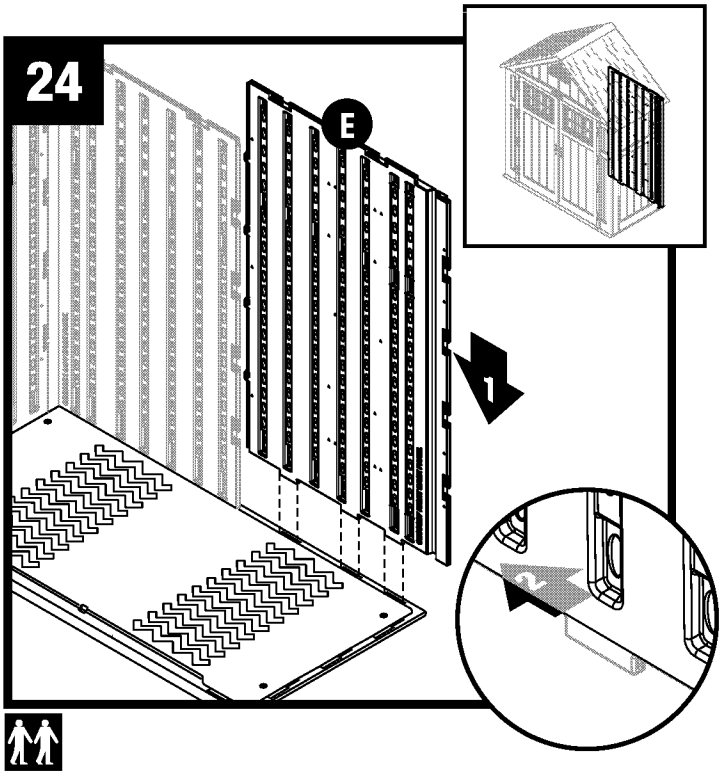

Alinee la lengüeta en la parte inferior del panel trasero derecho (E) con la ranura a lo largo del piso trasero. Baje el panel para introducirlo en la ranura y trábelo haciendo deslizar el panel hacia la esquina.

Nota: *use un martillo de goma para "empujar" el panel trasero derecho (E) en la posición en que quede fijo.*

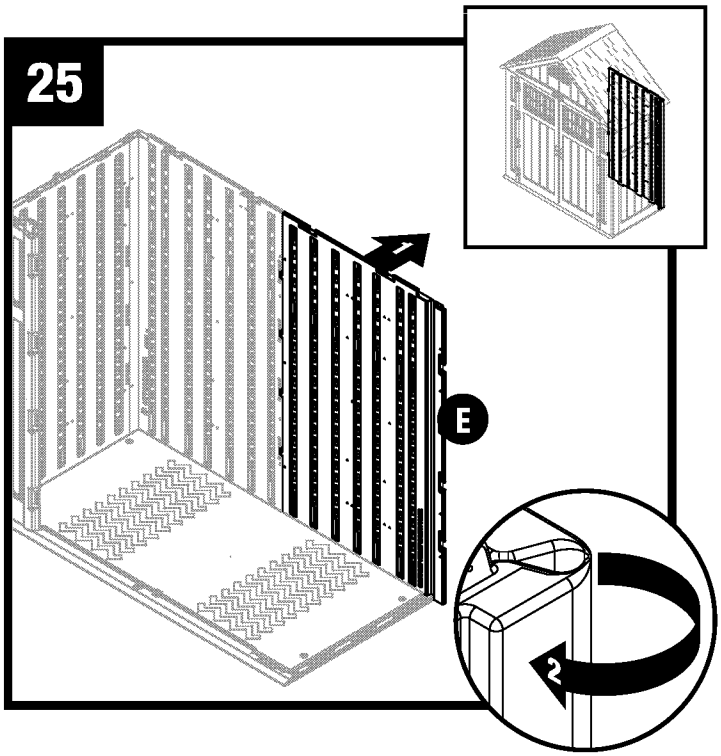

Incline levemente hacia fuera el panel trasero derecho (E) y doble la bisagra de la esquina.

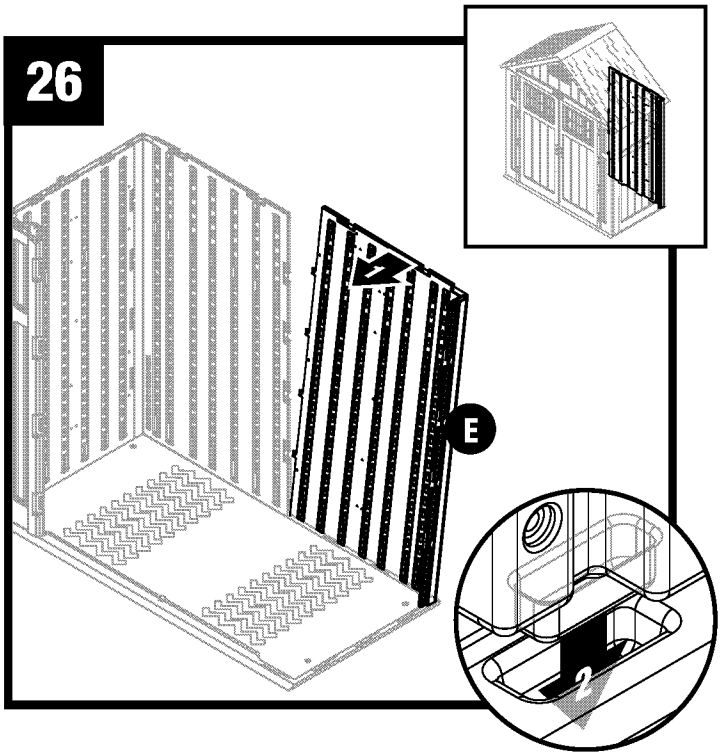

Incline el panel trasero derecho (E) nuevamente a la posición vertical y alinee las lengüetas inferiores del lado derecho con las ranuras del piso.

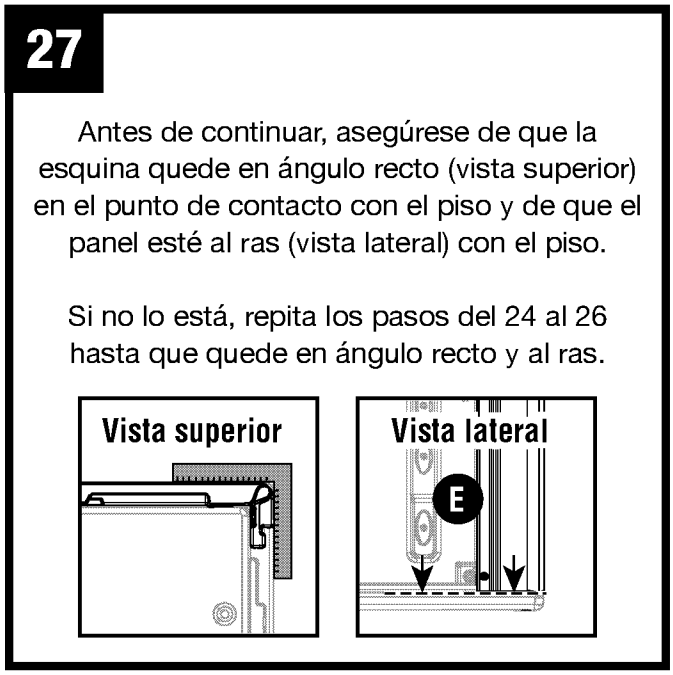

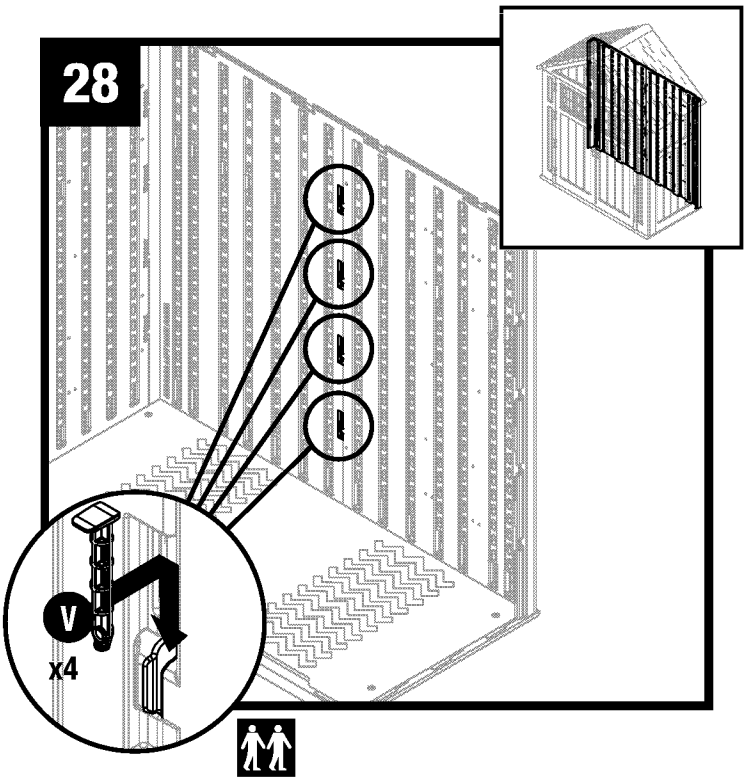

Asegure con cuatro pasadores de conector del panel (V). Desde el exterior, presione el borde del panel lateral para ayudarse a alinear los pasadores.

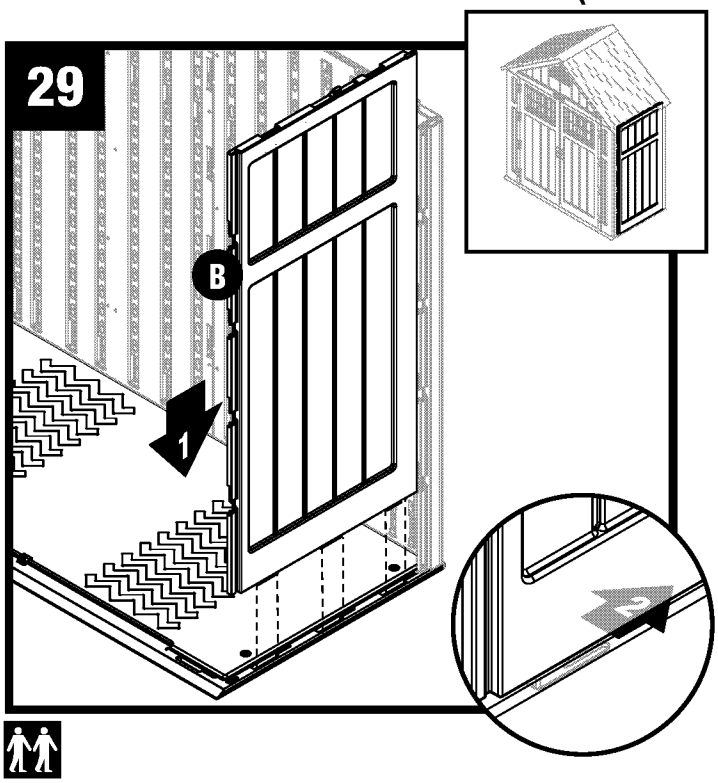

Alinee las pestañas en la parte inferior del panel lateral (B) con las ranuras a lo largo del lado derecho del piso. Baje el panel para introducirlo en las ranuras y trábelo haciendo deslizar el panel hacia atrás.

Nota: *use un martillo de goma para "empujar" el panel lateral (B) en la posición en que quede fijo.*

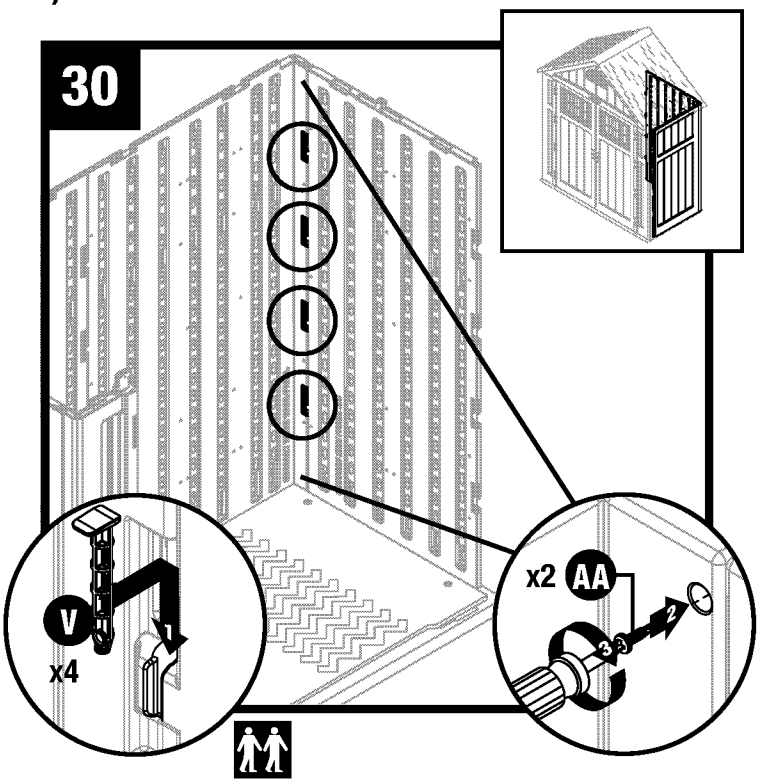

Asegure con cuatro pasadores de conector del panel (V). Desde el exterior, presione el borde del panel trasero derecho para ayudarse a alinear los pasadores. Instale un tornillo (AA) en la parte superior e inferior del traslape. **NO** apriete demasiado los tornillos.

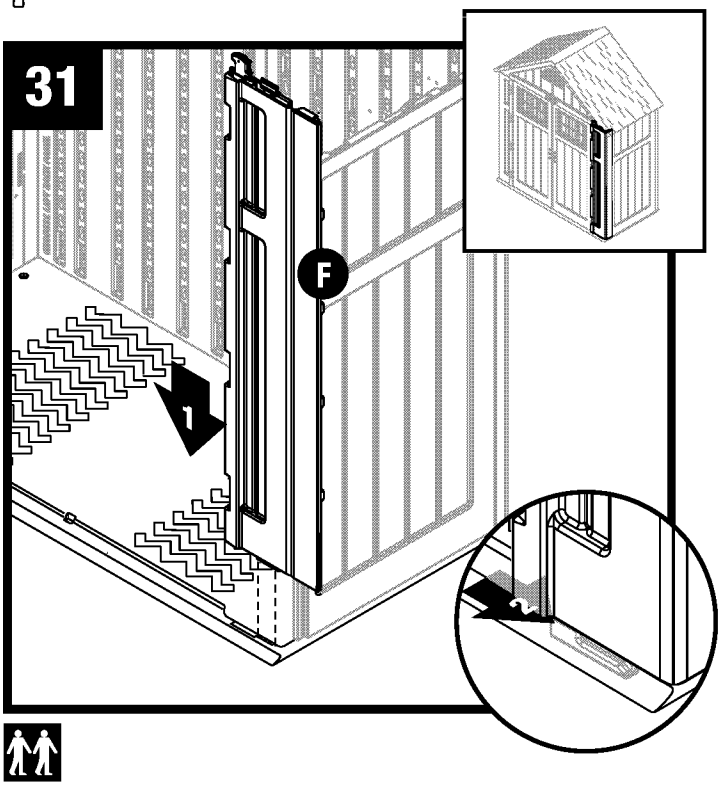

Alinee las lengüetas en la parte inferior del panel delantero derecho (F) con las ranuras a lo largo del piso delantero. Introduzca el panel dentro de las ranuras y trábelo haciendo deslizar el panel hacia la abertura de la puerta.

Nota: *use un martillo de goma para "presionar" el panel delantero derecho (F) en la posición en que queda fijado.*

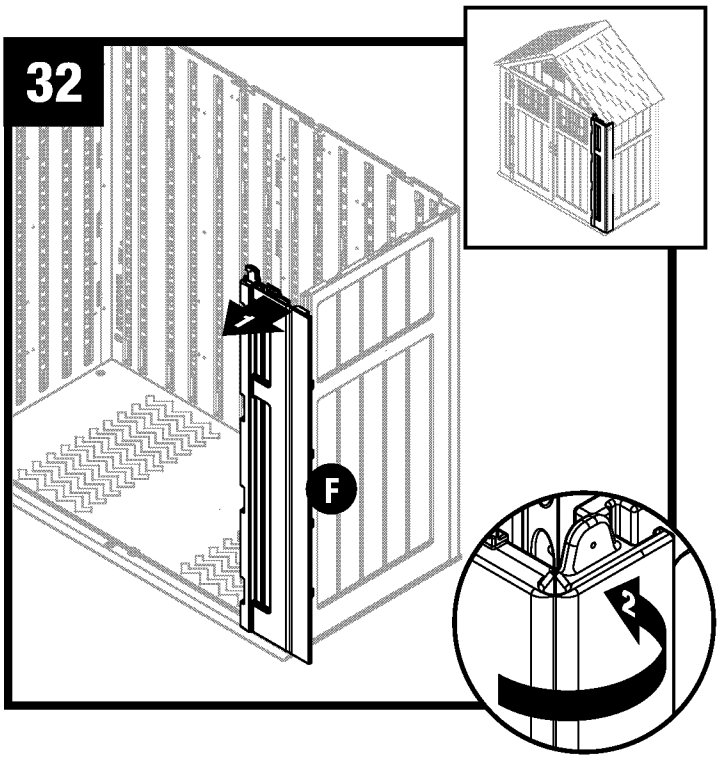

Incline levemente hacia fuera el panel delantero derecho (F) y doble la bisagra de la esquina.

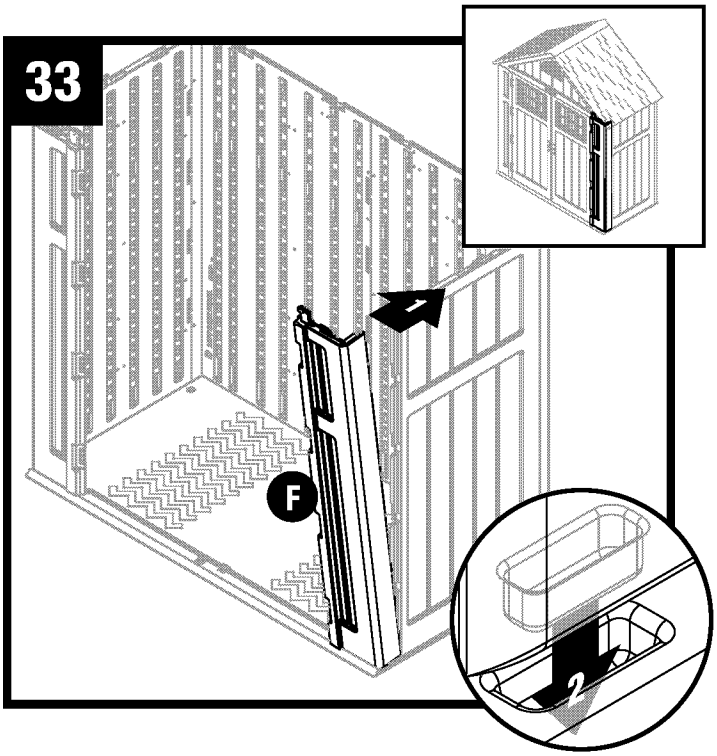

Incline el panel delantero derecho (F) nuevamente a la posición vertical y alinee las lengüetas inferiores del lado derecho con las ranuras del piso.

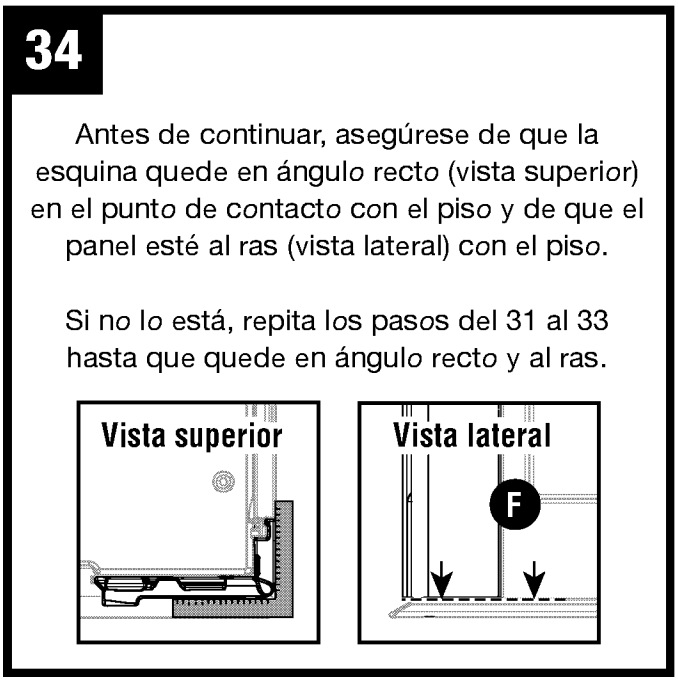

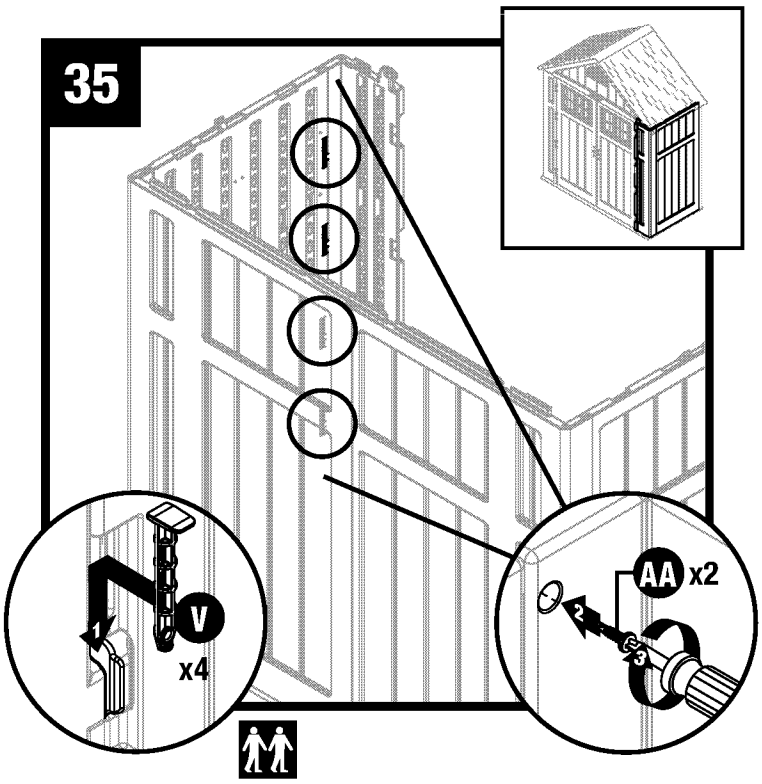

Asegure la esquina con cuatro pasadores de conector del panel (V). Desde el exterior, presione el borde del panel lateral para ayudarse a alinear los pasadores. Instale un tornillo (AA) en la parte superior e inferior del traslape. **NO** apriete demasiado los tornillos.

Armado del cobertizo: dinteles y cabriada

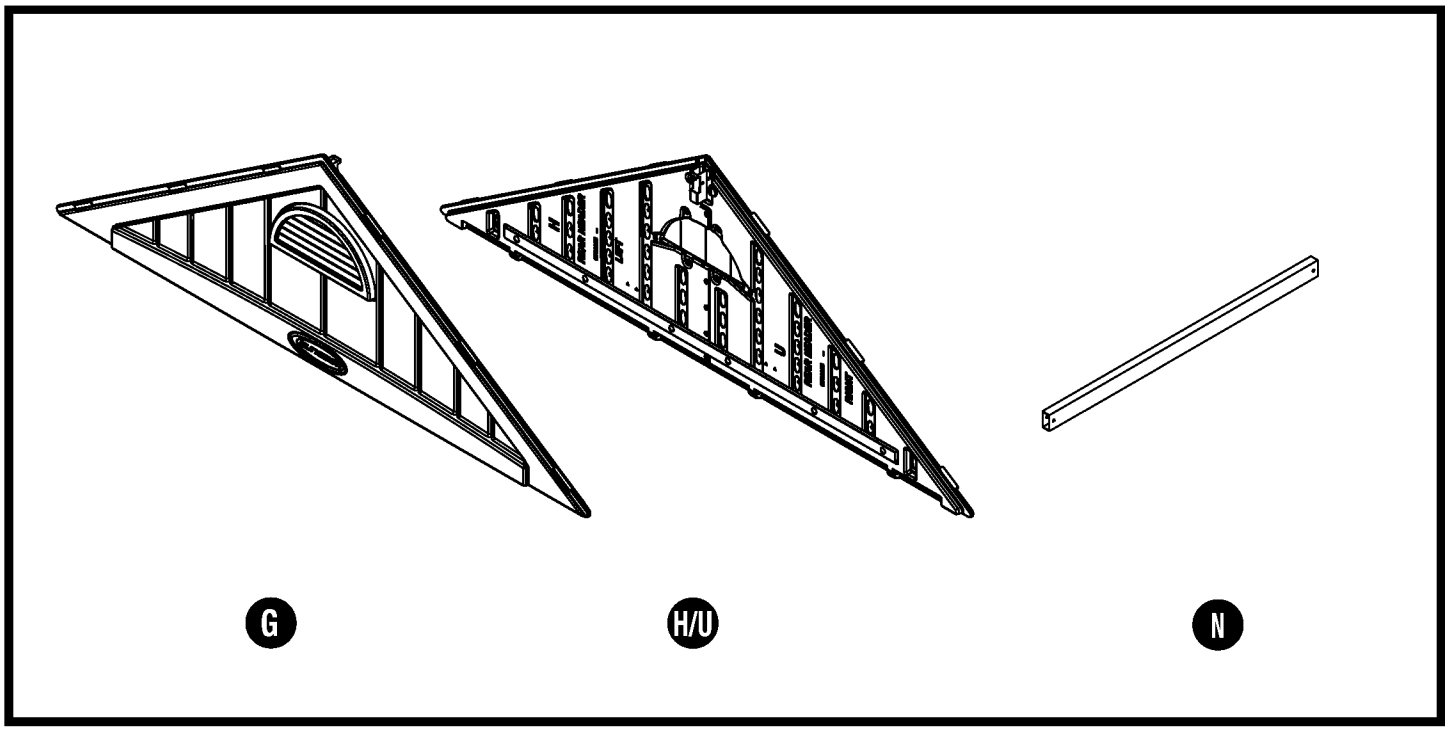

Nota: *se necesitan por lo menos dos personas durante el armado.*

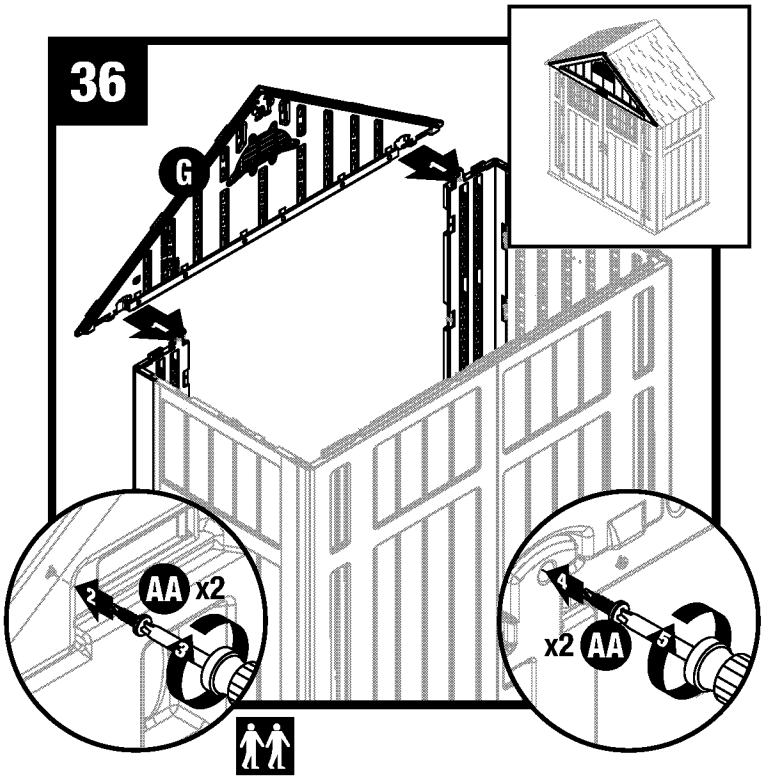

Coloque el dintel frontal (G) sobre la abertura de la puerta y encaje las dos patas de soporte sobresalientes en los paneles delanteros izquierdo y derecho en los receptáculos moldeados del panel de dintel. Asegure las patas de soporte en los receptáculos con dos tornillos (AA) en cada pata.

Nota: NO *deje el dintel sin soporte hasta que el armado del la viga esté completo (paso 39).*

Armado del cobertizo: dinteles y cabriada (continuación)

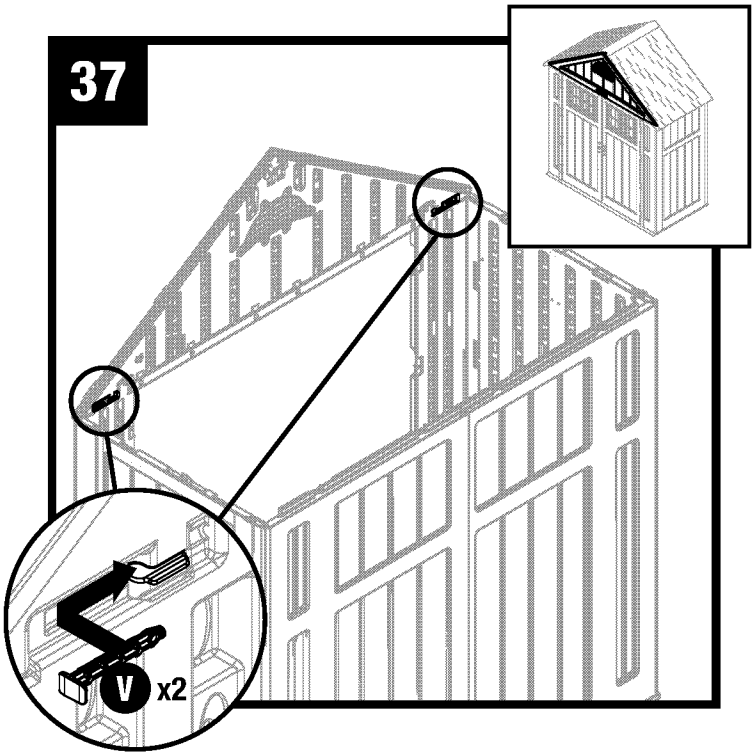

Asegure el dintel delantero con dos pasadores de conector del panel (V).

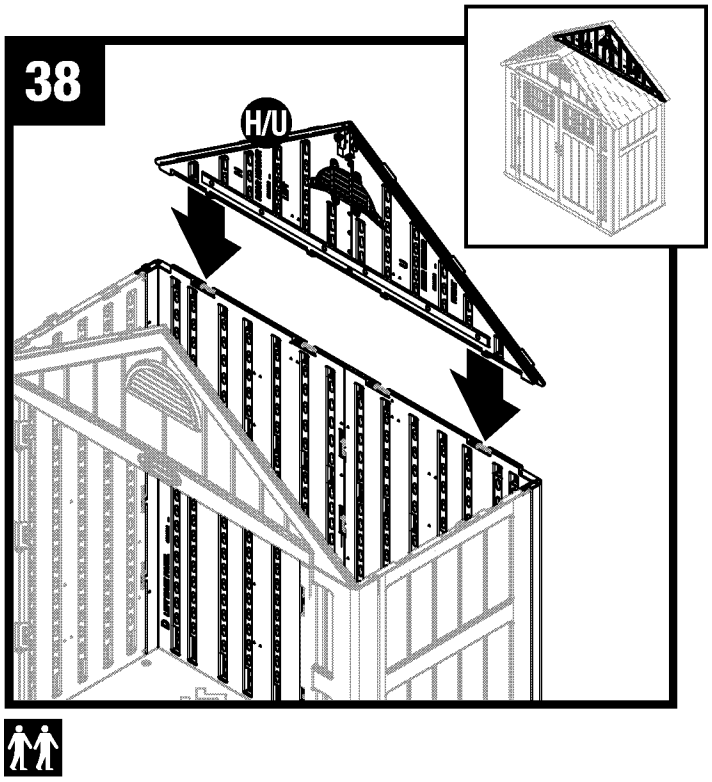

Coloque el ensamble de dintel trasero (H/U) en la parte superior de la pared del panel trasero.

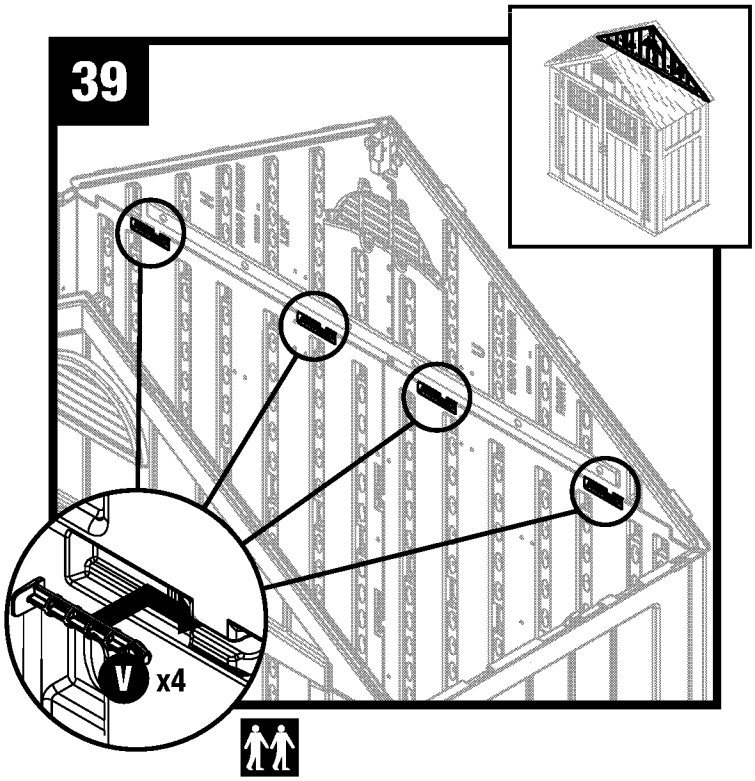

Asegure el ensamble del dintel con cuatro pasadores de conector del panel (V).

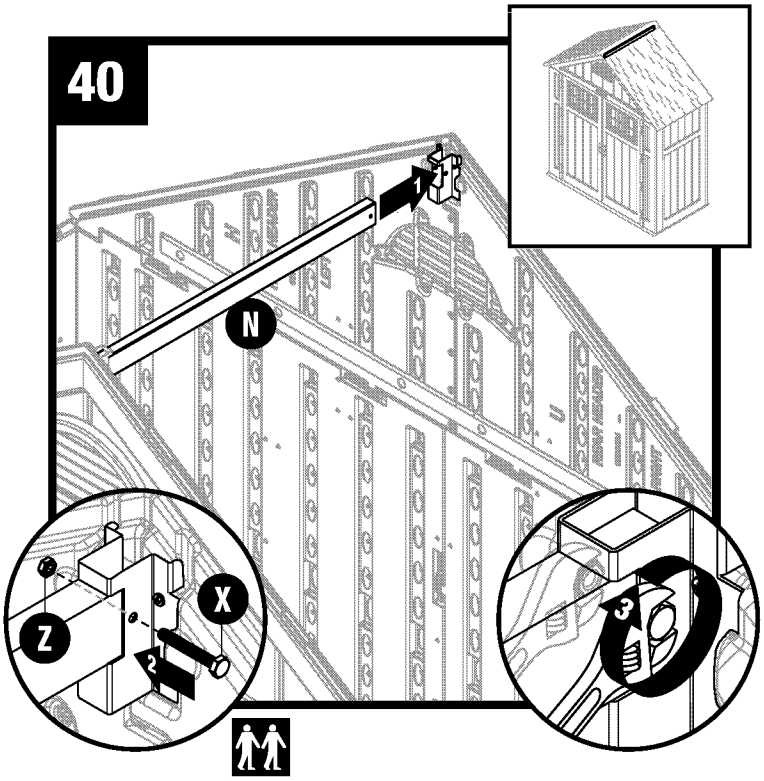

Eleve la viga cumbrera (N) y colóquela en el soporte de la viga cumbrera del techo trasero. Sujétela con un perno hexagonal de 2 pulg. (X) y una tuerca (Z).

Nota: *el alineamiento de la viga cumbrera con el soporte puede requerir empujar un poco los paneles del dintel frontal hacia dentro o hacia fuera a medida que la viga cumbrera se desliza en su lugar.*

Armado del cobertizo: dinteles y cabriada (continuación)

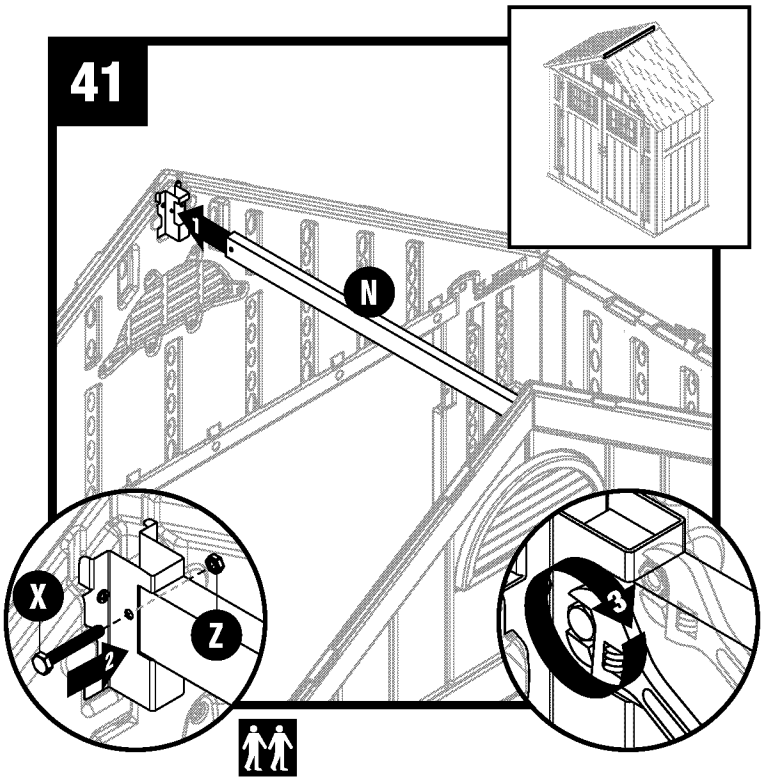

Presione la viga cumbrera (N) hacia la parte trasera para despejar el soporte de la viga cumbrera del techo delantero. Luego, inserte la viga en el soporte delantero. Sujétela con un perno hexagonal de 2 pulg. (X) y una tuerca (Z).

Nota: *el alineamiento de la viga cumbrera con el soporte puede requerir empujar un poco los paneles del dintel frontal hacia dentro o hacia fuera a medida que la viga cumbrera se desliza en su lugar.*

PRECAUCIÓN: tenga mucho cuidado al colocar la viga cumbrera para evitar dañar a las personas o a la propiedad. NO se pare debajo de la viga hasta que esté asegurada con los tornillos y las tuercas.

Armado del cobertizo / Techo

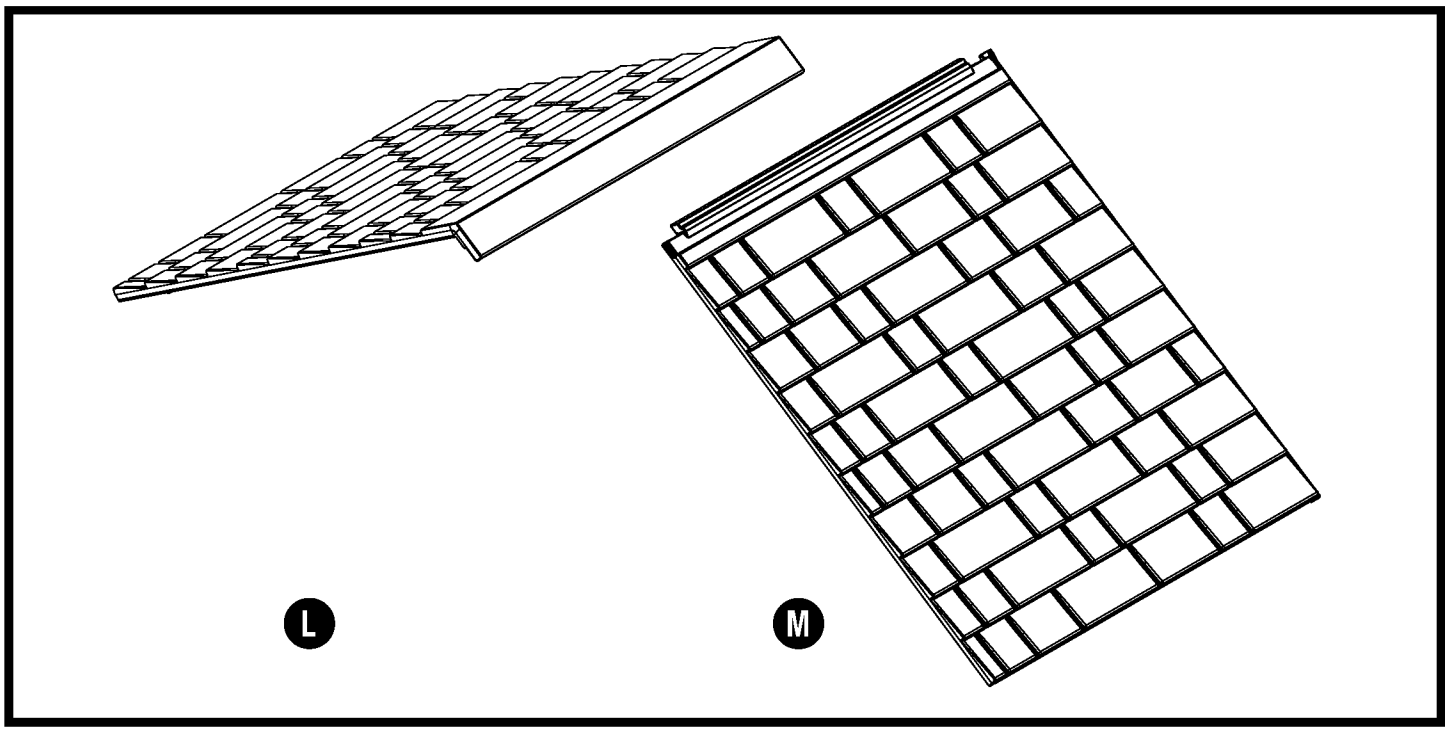

Nota: *se necesitan por lo menos dos personas durante el armado.*

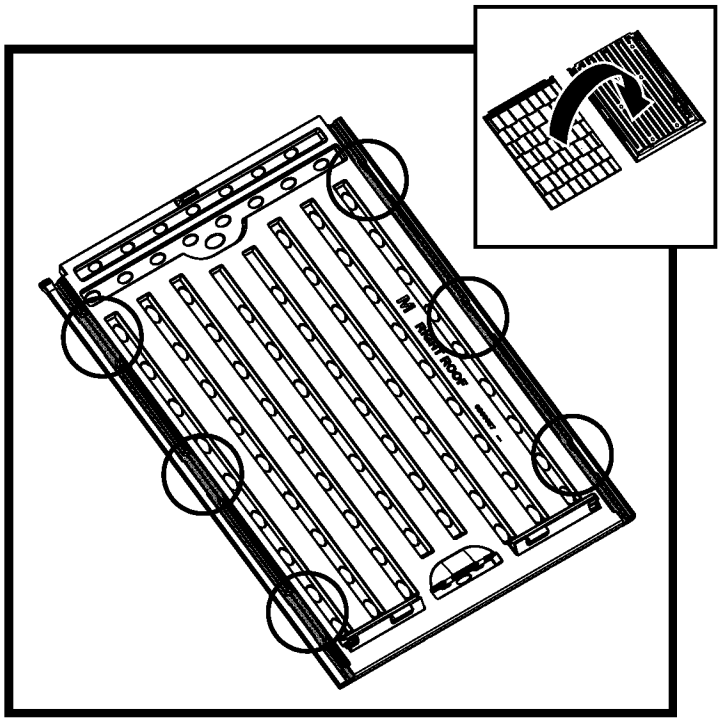

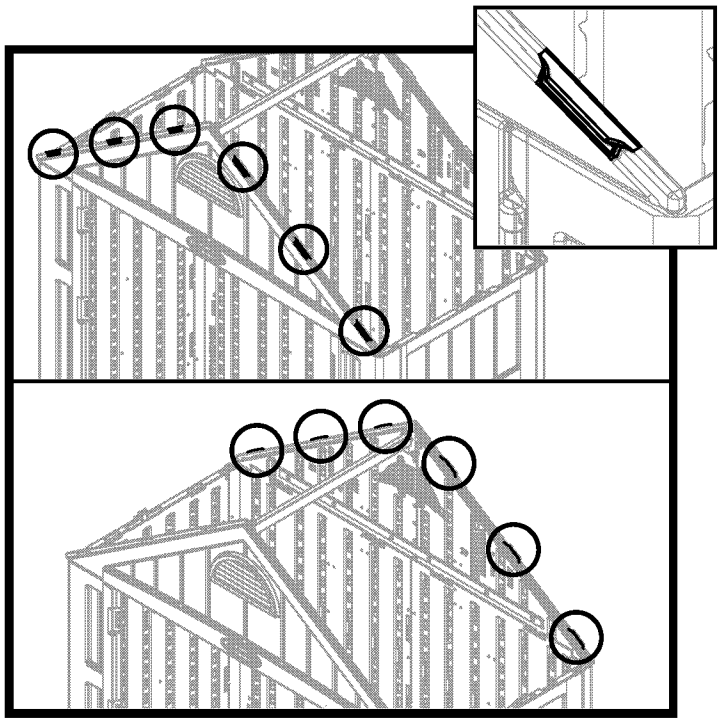

Antes de continuar, ubique e identifique los canales en el lado interior del techo del lado derecho (M) y del izquierdo (L). Ubique las tres lengüetas inferiores que están dentro de los canales.

Antes de continuar, ubique e identifique las seis lengüetas del dintel delantero y la seis lengüetas del dintel trasero.

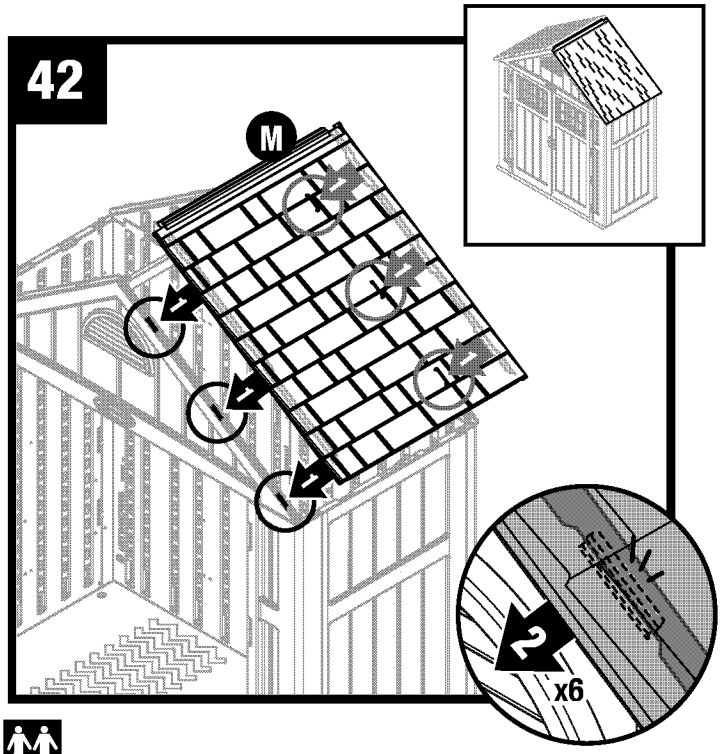

Coloque el panel de techo derecho (M) directamente sobre las tres lengüetas en el lado derecho del dintel delantero. Con el canal del panel de techo asentado sobre/en las lengüetas del dintel, tire del panel de techo hacia abajo en cada lengüeta del dintel hasta que el techo trabe a presión en su lugar.

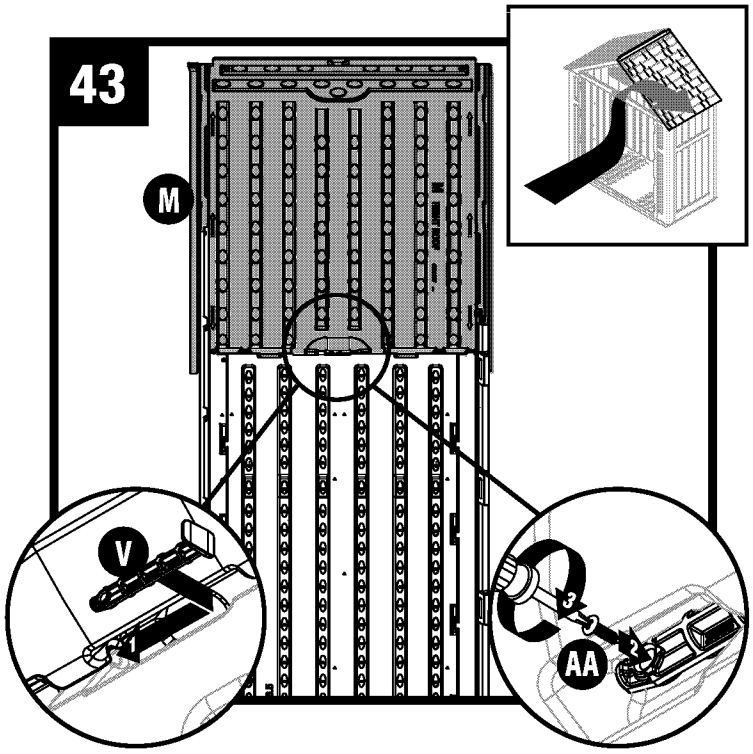

Desde el interior del cobertizo, asegure el panel de techo derecho (M) en su lugar con el pasador de conector del panel (V) en el panel lateral. Deslice el conector del panel hacia la parte trasera del cobertizo hasta que esté completamente acoplado. Fije el pasador del conector del panel con un tornillo (AA).

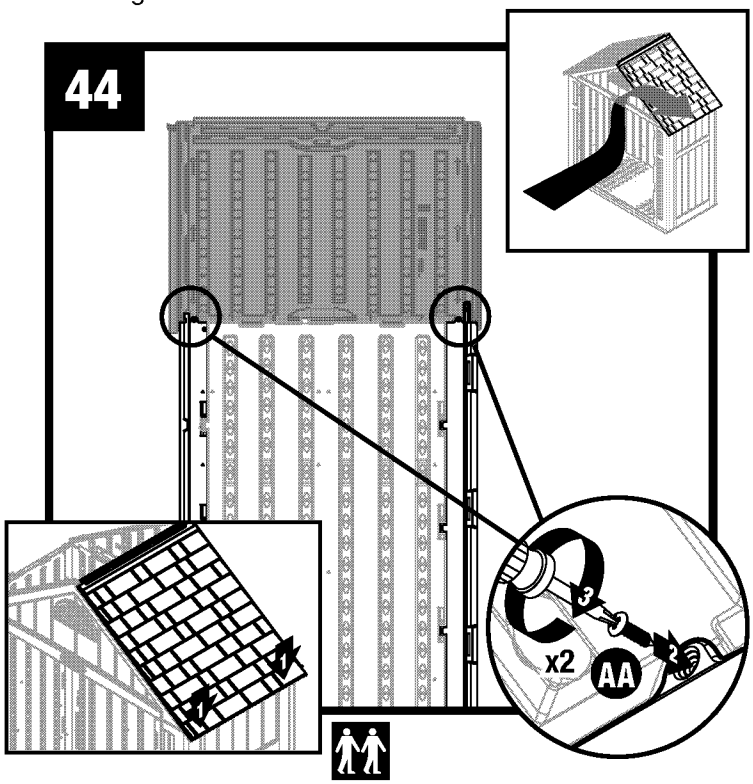

Tire de cada esquina inferior del techo hacia abajo desde el exterior. Desde el interior del cobertizo, fije cada lengüeta en el panel de techo correspondiente con un tornillo (AA).

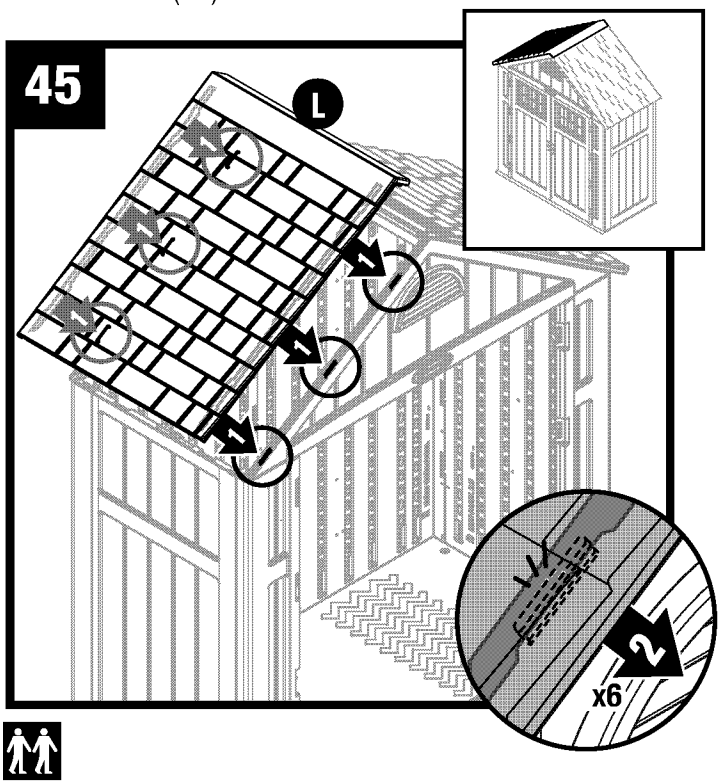

Coloque el panel de techo izquierdo (L) directamente sobre las tres lengüetas en el lado izquierdo del dintel delantero. Con el canal del panel de techo asentado sobre/en las lengüetas del dintel, tire del panel de techo hacia abajo en cada lengüeta del dintel hasta que el techo trabe a presión en su lugar.

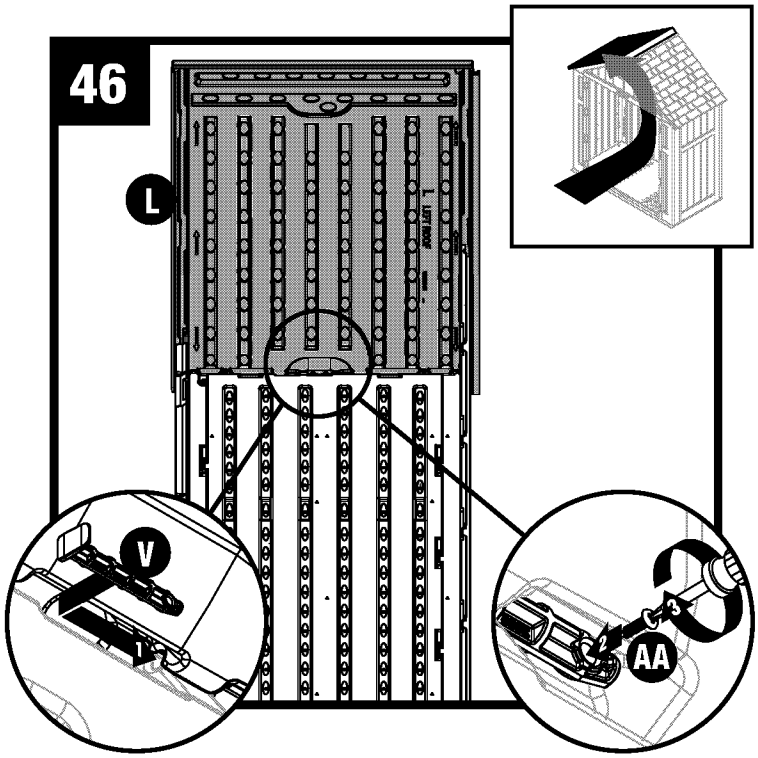

Desde el interior del cobertizo, asegure el panel de techo izquierdo (L) en su lugar con el pasador de conector del panel (V) en el panel lateral. Deslice el conector del panel hacia la parte trasera del cobertizo hasta que esté completamente acoplado. Fije el pasador del conector del panel con un tornillo (AA).

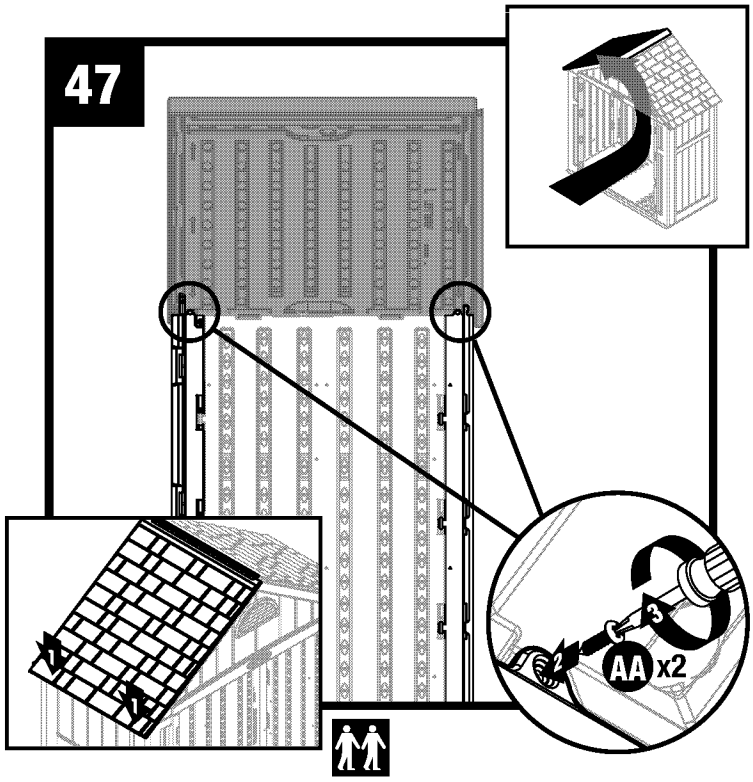

Tire de cada esquina inferior del techo hacia abajo desde el exterior. Desde el interior del cobertizo, fije cada lengüeta en el panel de techo correspondiente con un tornillo (AA).

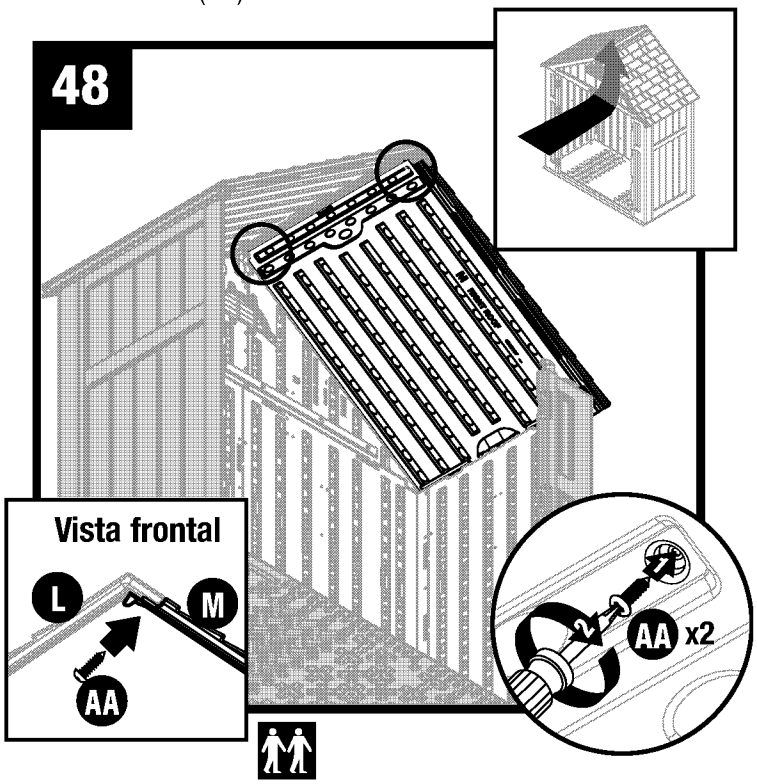

Desde el interior del cobertizo, fije dos tornillos (AA) a través de los agujeros en cada panel de techo derecho (M) en cada panel de techo izquierdo (L) para asegurar el ensamble del techo.

Nota: *con un ayudante presione el techo desde afuera hacia abajo.*

Nota: *para mayor claridad, la figura se muestra sin el dintel delantero y sin el panel de esquina delantero izquierdo.*

Armado del cobertizo / Puertas

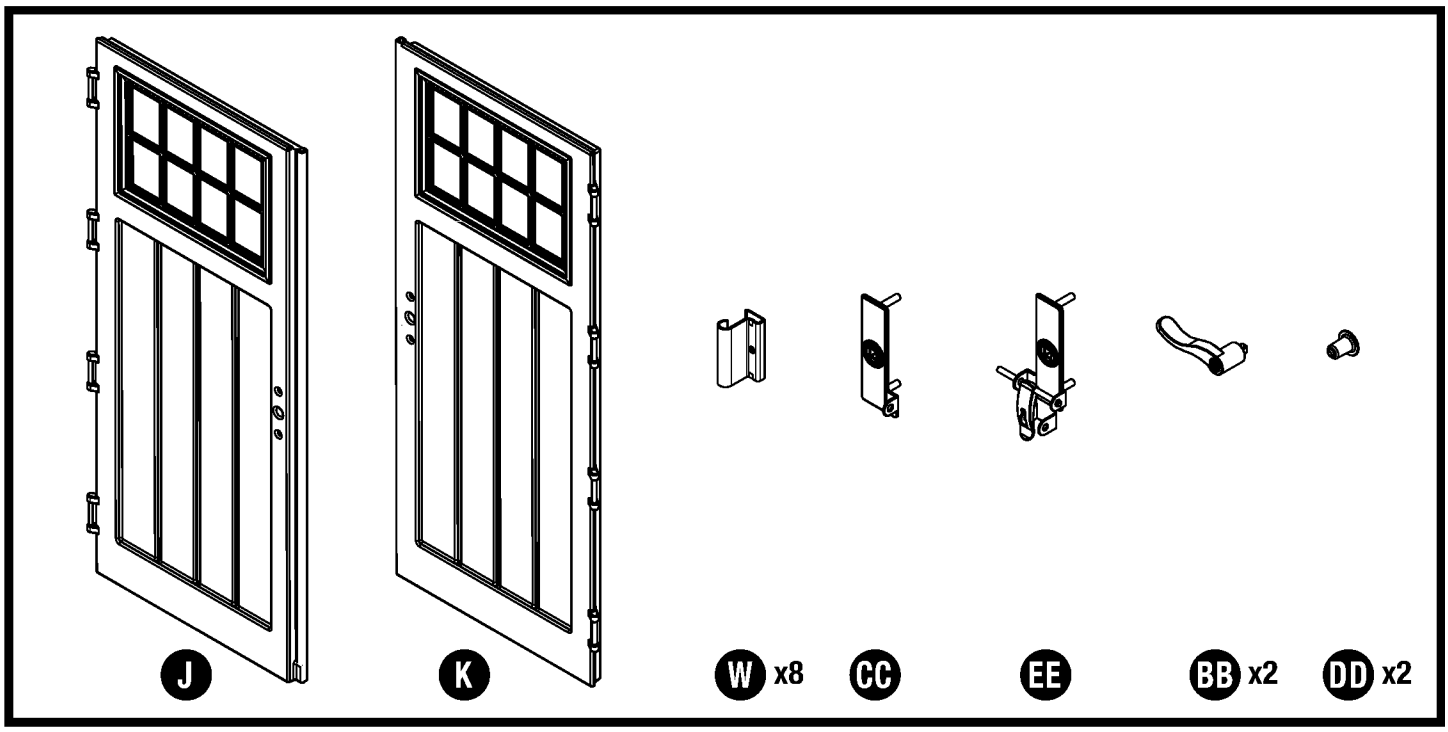

Nota: *se necesitan por lo menos dos personas durante el armado.*

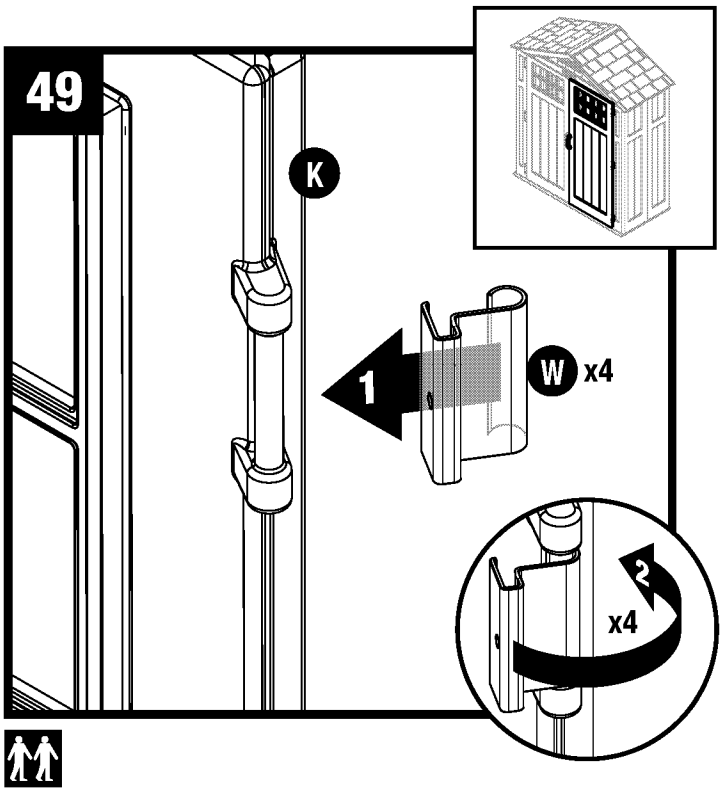

Coloque en forma vertical la puerta derecha (K) con los cuatro montajes para las bisagras orientados hacia la derecha. Fije una placa de bisagra de metal (W) en cada montaje para bisagra. Gire las placas de bisagra hacia la parte interna de la puerta.

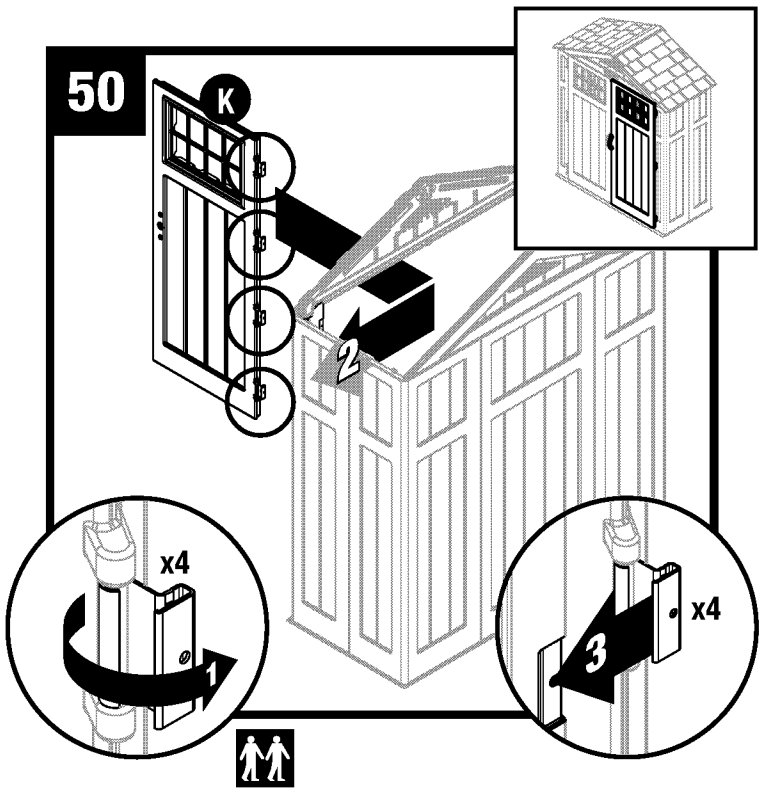

Rote las placas de bisagra de metal a la posición abierta. Deslice una placa de bisagra de metal sobre cada receptáculo de bisagra en el interior del panel frontal derecho.

Nota: *para mayor claridad, la ilustración se muestra sin el techo.*

Armado del cobertizo / Puertas (continuación)

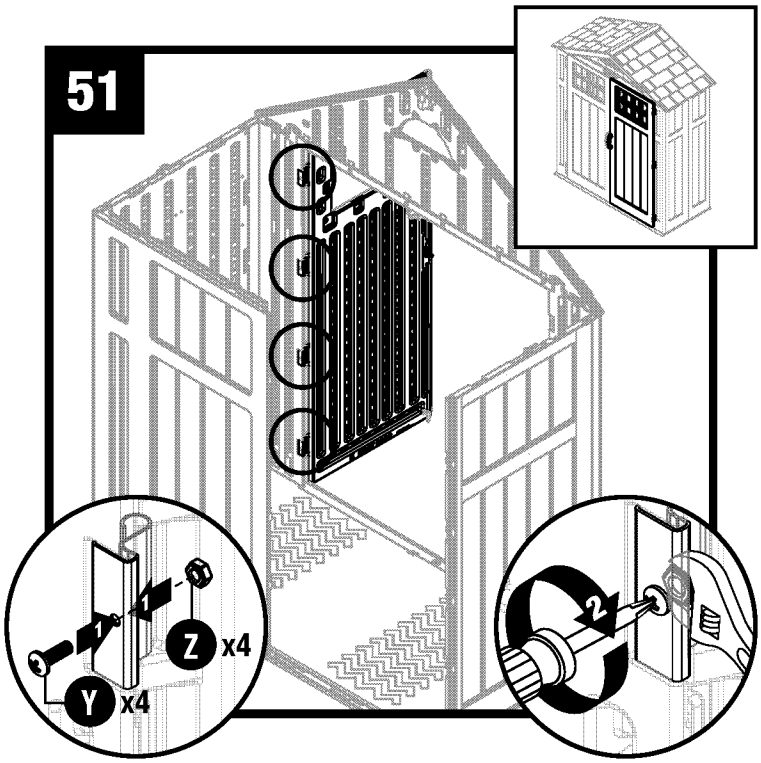

Asegure cada placa de bisagra de metal con un tornillo (Y) y una tuerca (Z).

Repita los pasos 47 al 49 para la puerta izquierda (J).

Nota: *para mayor claridad, la figura se muestra sin el techo, sin el dintel trasero ni el panel trasero.*

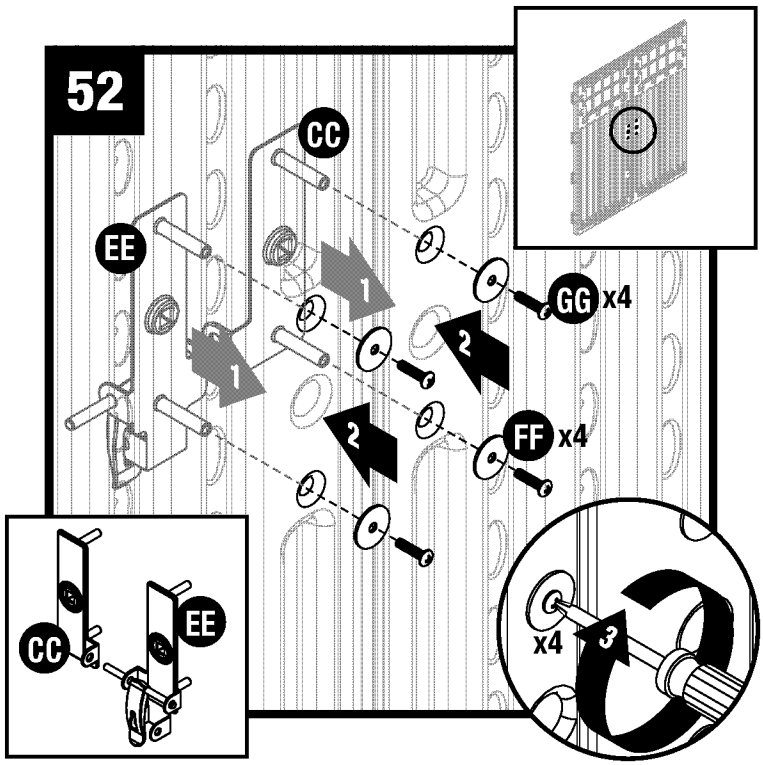

Inserte los vástagos de los tornillos en la placas de los picaportes derecho e izquierdo (CC) y (EE) a través de los orificios perforados previamente en las puertas. Mientras sostiene las placas en el lugar adecuado en la parte exterior de la puerta, ajuste cada una de ellas con dos arandelas (FF) y dos tornillos (GG).

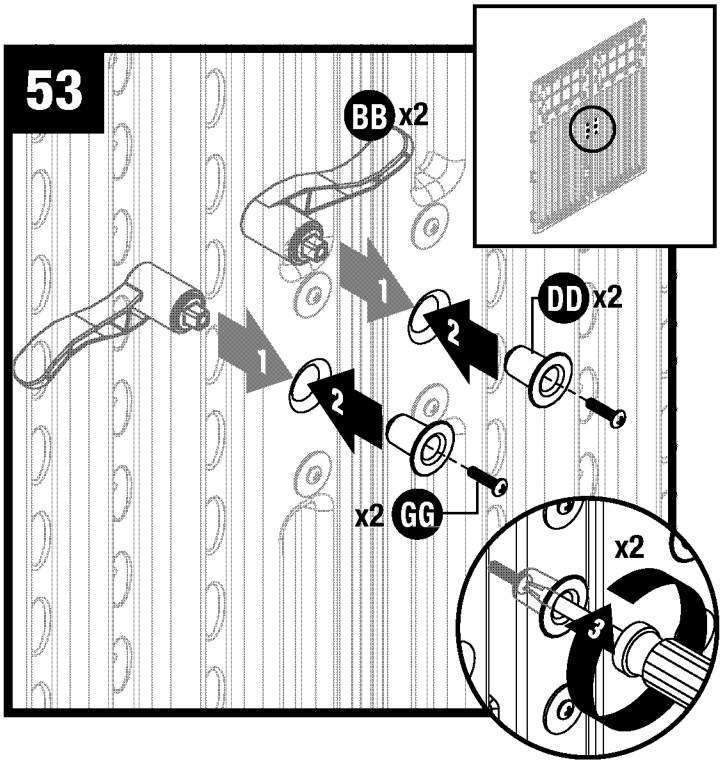

Desde el exterior de las puertas, inserte los picaportes (BB) a través de los orificios de las placas del picaporte. Desde el interior de las puertas, coloque los separadores (DD) en cada uno de los picaportes y ajústelos con un tornillo (GG).

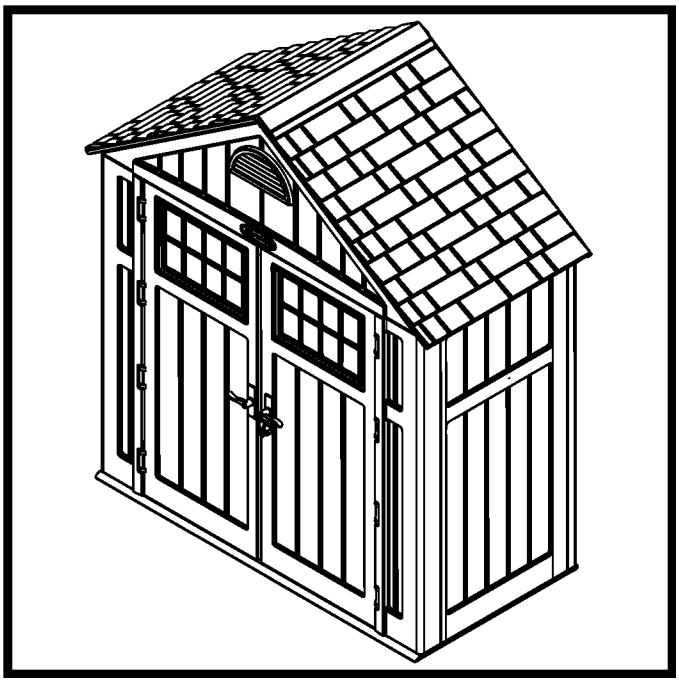

Cobertizo completado.

Garantía

Suncast® Corporation, con oficinas en 701 North Kirk Road, Batavia, Illinois 60510 (el fabricante), garantiza, únicamente al comprador original, que este producto está libre de defectos en materiales y mano de obra si se utiliza en forma normal como artículo doméstico a la fecha de compra.

Esta garantía limitada no cubre los daños que sean resultado de accidentes, negligencia, mal uso, uso comercial, alteración, operación que no esté de acuerdo con las instrucciones o reparaciones hechas o que se haya intentado hacer por parte de personas no autorizadas.

Esta garantía limitada cubre únicamente el producto que se encuentra en el interior y no las piezas accesorias.

LA RESPONSABILIDAD DEL FABRICANTE BAJO ESTA GARANTÍA ESTÁ LIMITADA ÚNICAMENTE A LA REPARACIÓN O REEMPLAZO DEL ARTÍCULO O PIEZA DEFECTUOSA Y EL FABRICANTE DE NINGUNA MANERA SE HARÁ RESPONSABLE POR NINGÚN DAÑO INCIDENTAL O CONSECUENTE QUE PUEDA SER CAUSADO POR DEFECTOS EN LOS MATERIALES O LA MANO DE OBRA NI POR EL INCUMPLIMIENTO DE NINGUNA GARANTÍA EXPRESA O IMPLÍCITA.

Algunos estados no permiten la exclusión o limitación de daños incidentales o consecuentes o la limitación en la duración de una garantía implícita y, por lo tanto, las limitaciones estipuladas anteriormente pueden no tener vigencia en su caso. Esta garantía le otorga derechos legales específicos y usted puede tener otros derechos que pueden variar de estado a estado.

Número de control de calidad:

suncast®