NOTICE UTILISATION DES AEROTHERMES MAUKA

Vous venez d'acquérir un produit Acim Jouanin. Nous vous remercions de votre confiance.

Vérifier l'état de l'appareil lors du déballage et le cas échéant, se reporter à l'étiquette "Accord - litige" collée sur votre colis. Nous vous conseillons de lire attentivement ce document avant d'installer l'aérotherme.

CARACTERISTIQUES

- Appareil destiné à être installé au sol
- Carcasse en acier émaillé peint, IP44.
- Réglage : chauffage (2 ou 3 allures) ou ventilation seule. Voir tableau ci dessous
- Chauffage par air pulsé sur éléments blindés en acier inox.
- Thermostat de régulation réglable,
- Thermostat de sécurité à réarmement manuel..
- Branchement par prise type Hypra mâle.
- Tension : voir tableau ci dessous, 50 Hz + terre.

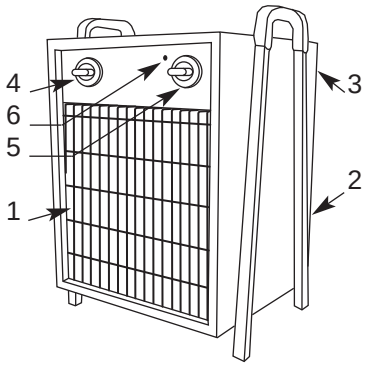

1 - Grille de sortie d'air
2 - Grille d'entrée d'air
3 - Branchement électrique
4 - Sélecteur de puissance
5 - Thermostat pour réglage de température
6 - Reset (thermostat de sécurité - *MAUKA2 à 15*)

Puissance (kW)	**Tension alim.**(V)	**Int.** (A)	**Débit** (m^3/h)	**Allures** (kW) **arrêt**	**1ere**	**2eme**	**3eme**	**ventil.**	**Poids** (Kg)	**Dimensions LxHxP** (mm)	**Appareils stockés**
2 kW	230V mono.	9	300	X	1	2	-	X	5	200x330x250	**MAUKA2**
3.3 kW	230V mono.	15	400	X	1.7	3.3	-	X	7.5	260x410x280	**MAUKA3**
5 kW	400 V tri.	8	400	X	2.5	5	-	X	8	260x410x300	**MAUKA5**
9 kW	400 V tri.	14	700	X	3	6	9	X	10	360x470x330	**MAUKA9**
15 kW	400 V tri.	22	1300	X	7.5	15	-	X	15.5	440x610x320	**MAUKA15**
18 kW	400 V tri.	26	1800	X	9	18	-	X	17	540x630x540	**MAUKA18**
22 kW	400 V tri.	32	2400	X	11	22	-	X	24	540x630x540	**MAUKA22**

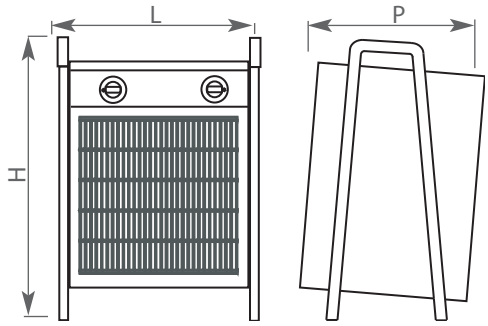

INSTRUCTIONS DE SECURITE

Conditions d'applications·

Ces appareils sont vendus à des fins industrielles.
Acim Jouanin ne saurait être responsable des dommages matériels ou corporels, ainsi que des pertes ou frais occasionnés par une utilisation inappropriée du produit ou le non-respect des instructions de ce manuel.

Précautions normatives

Les aérothermes sont des composants que vous allez intégrer dans votre ensemble.
Il est de votre ressort de vous assurer que les règles, normes et réglementations en vigueur soient respectées.

Précautions électriques·

- Débrancher l'aérotherme avant toute intervention.
- La mise en place, la configuration, la mise en route et la maintenance de l'appareil doivent être assurées par une personne qualifiée et habilitée à effectuer des travaux dans l'environnement électrique basse tension en milieu industriel.
- L'aérotherme ne doit pas être placé sous une prise électrique
- Ne pas laisser brancher s'il ne fonctionne pas.
- Ne pas placer le câble d'alimentation devant la sortie d'air ni en contact avec les parois de l'aérotherme pendant qu'il fonctionne.
- Ne pas toucher le dispositif de commande de l'appareil et l'aérotherme , avec les mains humides. Ne pas utiliser à proximité d'un point d'eau.

Précautions électriques·(suite)

Précautions de sécurité

Pour permettre une bonne circulation d'air, prendre les précautions suivantes :
- Prévoir un espace suffisant autour de l'appareil.
- Nettoyer régulièrement les grilles d'entrée et de sortie. Après avoir débranché l'appareil, le nettoyer à l'aide d'air comprimé.
- Ne pas couvrir l'aérotherme, ni obstruer l'entrée et la sortie d'air : risque d'incendie.
- Conserver une distance supérieure à 50 cm entre la sortie d'air de l'aérotherme et tous matériaux inflammables.

Précautions zones explosives ou inflammables

Ne pas monter d'aérothermes à proximité d'un matériau combustible, dans une zone explosive ou explosible, dans un lieu contenant des vapeurs ou matériaux inflammables...

Précautions mécaniques

- Les aérothermes ne doivent pas encaisser les chocs mécaniques.

06 1027.02 Les caractéristiques de nos produits sont données à titre indicatif. Nous nous réservons le droit de les modifier en fonction de l'évolution technique.

NOTICE UTILISATION DES AEROTHERMES MAUKA

Nous vous recommandons de lire attentivement ce document avant d'installer l'aérotherme.
Il est recommandé de vérifier l'état et le fonctionnement de l'appareil lors du déballage.

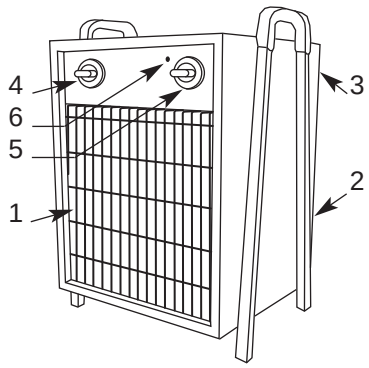

1 - Grille de sortie d'air
2 - Grille d'entrée d'air
3 - Branchement électrique
4 - Sélecteur de puissance
5 - Thermostat pour réglage de température
6 - Reset (thermostat de sécurité)

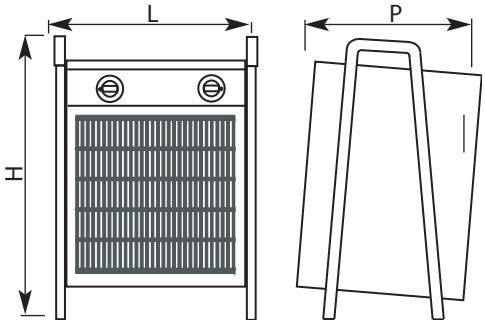

Puissance (kW)	Tension alim.(V)	Int. (A)	Débit (m^3/h)	Allures (kW) arrêt	1ere	2eme	3eme	ventil.	Poids (Kg)	Dimensions LxHxP (mm)	Appareils stockés
2 kW	230V mono.	9	300	X	1	2	-	X	5	200x330x250	**MAUKA2**
3.3 kW	230V mono.	15	400	X	1.7	3.3	-	X	7.5	260x410x280	**MAUKA3**
5 kW	400 V tri.	8	400	X	2.5	5	-	X	8	260x410x300	**MAUKA5**
9 kW	400 V tri.	14	700	X	3	6	9	X	10	360x470x330	**MAUKA9**
15 kW	400 V tri.	22	1300	X	7.5	15	-	X	15.5	440x610x320	**MAUKA15**
18 kW	400 V tri.	26	1800	X	9	18	-	X	17	540x630x540	**MAUKA18**
22 kW	400 V tri.	32	2400	X	11	22	-	X	24	540x630x540	**MAUKA22**

UTILISATION DE L'APPAREIL

Mise en fonctionnement :

1 - Avant de brancher l'aérotherme, vérifier que la tension électrique du réseau correspond bien à celle indiquée sur l'appareil. Le selecteur de puissance doit être sur 0.
2 - Branchement :
- MAUKA2 et 3 : prise normalisée 2 pôles + terre, fournie.
- MAUKA 5, 9, 15, 18 et 22 : le branchement doit être effectué par une prise normalisée 3 pôles + terre + neutre, équipée d'un câble flexible de section adéquate.
Prise 3 pôles + terre + neutre, 16 A pour les MAUKA 5 et 9.
Prise 3 pôles + terre + neutre, 32 A pour les MAUKA 15, 18 et 22.
Nota : dans les MAUKA 5 à 22, le neutre n'est pas raccordé.
3 - Une fois l'aérotherme sous tension :
4 - Sélectionner la puissance voulue (bouton 4)
5 - Sélectionner la température voulue, grâce au bouton 5.

Arrêt de l'aérotherme :

1 - Remettre le thermostat (5) sur la position "mini".
2 - Positionner le sélecteur de puissance sur "ventilation" pendant quelques minuties afin de faire refroidir les éléments blindés.
3 - Ensuite sélectionner arrêt sur le sélecteur de puissance, puis débrancher.

Dispositif de sécurité : (Sauf sur MAUKA2)

En cas de surchauffe de l'appareil, une sécurité thermique s'enclenche et coupe l'alimentation de l'aérotherme.
1 - Dégager tous les dispositifs qui peuvent obstruer ou géner la circulation d'air autour de l'aérotherme.

Dispositif de sécurité : (suite)

(Si cette action nécessite un nettoyage, débrancher l'appareil au préalable.)
2 - Laisser refroidir l'appareil quelques minutes.
3 - Remettre l'appareil en fonctionnement en appuyant sur le bouton reset (6).
Pour les modèles MAUKA 18 et MAUKA22, le réarmement est automatique.

Installation murale :

Il est obligatoire de respecter les distances minimales :

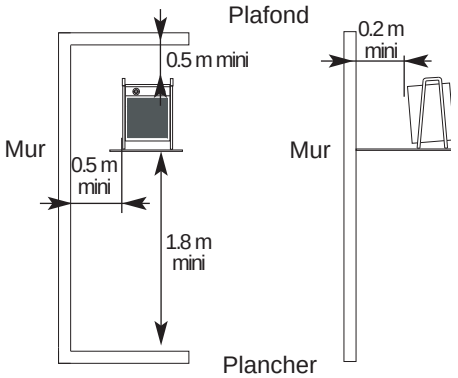

Important : Utiliser un système de fixation adapté au poids de l'appareil, pour d'éviter tout risque d'accident.

06 1027.02 Les caractéristiques de nos produits sont données à titre indicatif. Nous nous réservons le droit de les modifier en fonction de l'évolution technique.