MANUAL DE FUNCIONAMIENTO

MINITRANSPORTER
KGFC350 / KGFC500

Wuxi KIPOR Power Co., Ltd.

¡Gracias por elegir nuestra máquina!

Si usted tiene alguna sugerencia o consejo sobre la máquina o el servicio post-venta, por favor póngase en contacto con su representante de ventas.

● No está disponible para su uso en vías de circulación.

● No está disponible para su utilización nocturna. (No está equipado con ninguna iluminación)

Sobre el manual de instrucciones
El manual de instrucciones se debe:
• Llevar con el usuario durante la operación.
• Cuando es prestado, comprado o con la máquina.
• Indicar a su representante de ventas si hay alguna falta o daño.

Prólogo

Es muy útil para el funcionamiento seguro y eficaz de la máquina, establecer el método correcto de aplicación, la inspección y el mantenimiento de la máquina. Por favor, lea con atención antes de utilizar la máquina.

Información de seguridad
La siguiente información indica los elementos o situaciones que puedan poner en peligro al conductor y los demás acompañantes y la protección contra tales peligros. La información es muy importante para la seguridad, preste atención estrictamente.

Indicación de la información parte de la información que creemos de suma importancia para las operaciones se indica como sigue en el manual de instrucciones.

PELIGRO	El incumplimiento causará la muerte o lesiones graves.
PRECAUCIÓN	El incumplimiento puede causar la muerte o lesiones graves
ADVERTENCIA	El Incumplimiento puede causa una lesión.
Incumplimiento	Importancia a causar el daño o falla mecánica de la máquina.

Algunas de las ilustraciones o parte del contenido de este documento puede ser diferentes a la máquina real, ya que las instrucciones de funcionamiento están sujetas a cambios de las especificaciones.

Contenido

Seguridad en la utilización ····· 5
Nombre de las piezas y método de aplicación ····· 9
Interruptor del motor ····· 10
Palanca de ajuste de la rotación del motor ····· 10
Arranque manual ····· 11
Palanca de embrague de tracción ····· 11
Palanca de embrague(palanca de dirección) ····· 12
Operación de bloqueo/desbloqueo ····· 12
Comprobación antes de iniciar ····· 13
Verificación combustible ····· 13
Verificación de la oruga ····· 14
Verificación aceite motor ····· 14
Verificación del filtro de aire/purificador ····· 15
Arranque motor ····· 16
Parada del motor ····· 18
Método de las operaciones ····· 19
Método para girar ····· 20
Uso para cargar la plataforma ····· 21
Uso de las placas laterales de la caja ····· 22
Método de carga ····· 23
Uso en pendiente ····· 24
Mantenimiento periódico ····· 25
Sustitución aceite motor ····· 26
Revisión, ajuste y cambio la bujía ····· 27
Limpieza y sustitución del filtro de aire ····· 28
Comprobación y ajuste de la oruga ····· 29
Ajuste del cable del embregue de tracción ····· 30
Comprobación de las pastillas de freno ····· 31
Ajuste del cable del embrague ····· 31
Ajuste del cable de bloqueo ····· 32
Verificación de aceite de la caja ····· 33
Lubricación ····· 33
Carga/ descarga ····· 33
Mantenimiento a largo plazo ····· 34
Resolución de fallos ····· 35

SEGURIDAD EN LA UTILIZACIÓN

Tenga en cuenta la siguiente información para su seguridad y la de las demás personas.

● Antes del uso

• Lea detenidamente las instrucciones antes del uso para conocer las operaciones correctas.
• Entenda las operaciones y la parada súbita de todas las partes muy bien para garantizar el uso correcto.
• No maneje la máquina si se ve impedido por el exceso de fatiga, enfermedad o medicamentos. De lo contrario puede hacer una acción equivocada y causar un accidente grave.
• Usar ropa adecuada. Nunca usar ropa suelta, corbatas, anillos, o joyas que puedan quedar atrapadas en las piezas móviles. Use protección para cubrir el pelo cuando tenga el pelo largo y lleve calzado antideslizante, a fin de evitar accidentes.
• Usted puede sufrir accidentes graves si la máquina no está a punto para su uso. Compruebe la máquina en un lugar plano y seguro y desbloqueado. Verificar si el dispositivo de seguridad se ha instalado correctamente y que las piezas que se han extraído para su revisión y mantenimiento han sido vueltas a colocar y ajustadas.
• No arrancar el motor en la habitación o lugar sin una buena ventilación. De lo contrario genera Co, que es tóxico.
• La gasolina es fácilmente inflamable y explosivo si se gasifica. Por lo tanto debe detener el motor cuando se repueste la gasolina en un lugar bien ventilado para evitar cualquier posibilidad de daños personales y muerte. Además, el lugar donde la gasolina se complementa y se almacena debe mantenerse lejos de fuentes de fuego y lugares para fumar.
• Evite las salpicaduras y desbordamiento de la gasolina durante el repostaje. Controlar la cantidad de gasolina, de acuerdo con los límites especificados. Cubra la tapa del tanque de combustible con fuerza. Si se produce cualquier salpicadura, limpiar y esperar a que seque antes de arrancar el motor.
• Siempre sostener las dos palancas de dirección y de pie detrás de la máquina cuando se opera. No se ponga de pie en la caja durante la operación. De lo contrario se podría caer de la caja y sufrir una lesión.
• No haga funcionar la máquina cuando la tapa, la placa de identificación o cualquier otro componente se elimina. No modificar la máquina. De lo contrario la máquina no puede funcionar normalmente y puede causar un accidente imprevisto.
Caja • No se puede llevar a cualquier persona.
• Dé instrucciones detalladas si usted indica a otros para operar con la máquina. No permita que ningún niño use la máquina.
• Por favor explique el método de operación con cuidado y hacer que lean el manual de instrucciones con atención si usted presta la máquina a los demás.

● Carga de las mercancías
• La sobrecarga está prohibida. Tenga en cuenta la carga especificada y el método de carga durante el uso.
• Enlazar los bienes para evitar una caída cuando las mercancías se cargan en la caja.
• No apile los productos demasiado alto. De lo contrario la visión frontal se pueden obstaculizar. Y el centro de gravedad más elevado puede causar un vuelco.

● Durante la operación

• Preste atención a las condiciones del entorno cercano durante la operación.

• Mantenga a cualquier persona no autorizada, en particular niños, y a mascotas lejos del lugar de trabajo para prevenir lesiones por contacto. Si el controlador detecta que alguna persona o mascota se acerca, pare el motor y la operación para evitar cualquier accidente.

• Mantenga las manos y pies a distancia de movimiento de oruga.

• Preste atención a las condiciones en la parte inferior y de visión trasera para evitar el deslizamiento y caída cuando la máquina está funcionando marcha atrás.

• No haga funcionar la máquina cuando una visión clara no puede ser garantizada. De lo contrario, puede chocar con obstáculos.

• Prestar especial atención en no volcar al conducir la máquina en el lugar de trabajo, causado por un agujero o zanja, en un sitio arenoso o blando, o iniciar, detener o girar en un lugar inclinado.

• No se detenga en un lugar inclinado. Es necesario detener la máquina en un lugar plano. Pare el motor y gire la palanca de control de la transmisión a la posición de baja velocidad y la palanca de embrague de tracción en la posición de parada.

• No dar la vuelta o cambiar la velocidad a una inclinación fuerte. De lo contrario la máquina puede volcar.

• No conduzca la máquina en cualquier camino blando. De lo contrario la carretera se puede colapsar y la máquina puede volcar.

• No maneje la máquina para subir o bajar de un pendiente más allá de 15 °. De lo contrario la máquina puede volcar.

• Detenga el motor en un lugar plano cuando se encuentre alguna anormalidad. Gire el interruptor del motor a la posición de parada para evitar que el motor se reinicie si el fallo se arregla. Desmonte el capuchón de la bujía y gire la palanca de control de la transmisión a la posición de baja velocidad y la palanca de embrague de tracción en la posición de parada antes de revisar.

• Algunas partes como el motor y el silenciador están muy calientes cuando la máquina está funcionando. El motor todavía está caliente justo después de que se detenga. No toque las partes calientes para evitar quemaduras.

• No conduzca la máquina en campos de arroz, donde el nivel del agua está por encima de la oruga.

● Después de la operación

• Revisar y mantener la máquina para prepararla para el próximo uso.

• Apagar el motor y limpiar todas las piezas después que el motor,el silenciador y otras partes calientes se enfríen para evitar lesiones.

• Guarde la máquina en la habitación. Cierre la tapa hasta que el motor esté frío para evitar la posibilidad de incendio.

• Vaciar la gasolina del carburador y del tanque de combustible para evitar la posibilidad de fuego cuando la máquina se almacena. Y use contenedores especiales de gasolina para recoger la gasolina sobrante ya que puede causar un incendio o una explosión.

• Utilice la palanca para conducir la máquina a baja velocidad dentro y fuera de la camioneta. De lo contrario, la máquina puede volcar y provocar lesiones.

● Placa de seguridad

• Las etiquetas de seguridad están adheridas a la máquina. Por favor, lea las etiquetas antes de utilizar la máquina.

• Conserve las etiquetas de seguridad limpias y legibles.

• Reemplace cualquier etiqueta de seguridad que se ensucie, se dañe o se borre y que sea ilegible en la máquina.
• Por favor, coloque etiquetas de seguridad si cambia piezas con las etiquetas de seguridad colocadas.
Advertencia
No utilice la máquina en un lugar mal ventilado, con el fin de prevenir el envenenamiento por gases de escape.
Advertencia
Por favor, lea las indicaciones y el manual de instrucciones antes del uso para evitar cualquier lesión o accidente mortal.
Desconectar el embrague principal y gire las palancas de la transmisión a la posición neutral con el fin de evitar la conducción repentina cuando el motor arranque.
Pare el motor durante la prueba y mantenimiento.
No se puede conducir en los caminos, ya que no está certificado como vehículos especiales pequeños.
Puede causar lesiones o averías mecánicas.
Cuando se usa a través del canal de campo o zanja o unidades en una pendiente, por favor reduzca la velocidad de funcionamiento.
Control de la carga real de acuerdo con la capacidad especificada.
Atención
No arrancar el motor con el fin de evitar que la máquina aprisione las manos o la ropa cuando se está desmantelando la cubierta y piezas similares.
Advertencia
La inesperada caída de la plataforma puede causar lesiones durante el chequeo y mantenimiento. Por lo tanto, es necesario llevar a cabo la verificación y el mantenimiento hasta que esté seguro de que la plataforma vacía se encuentra en un terreno plano y no se caiga.
Advertencia
Una persona puede lesionarse si él / ella se coloca entre la máquina y cualquier obstáculo. Por favor, desacelerar la máquina y prestar mucha atención a las condiciones del sitio con el fin de comprobar si hay algún obstáculo.

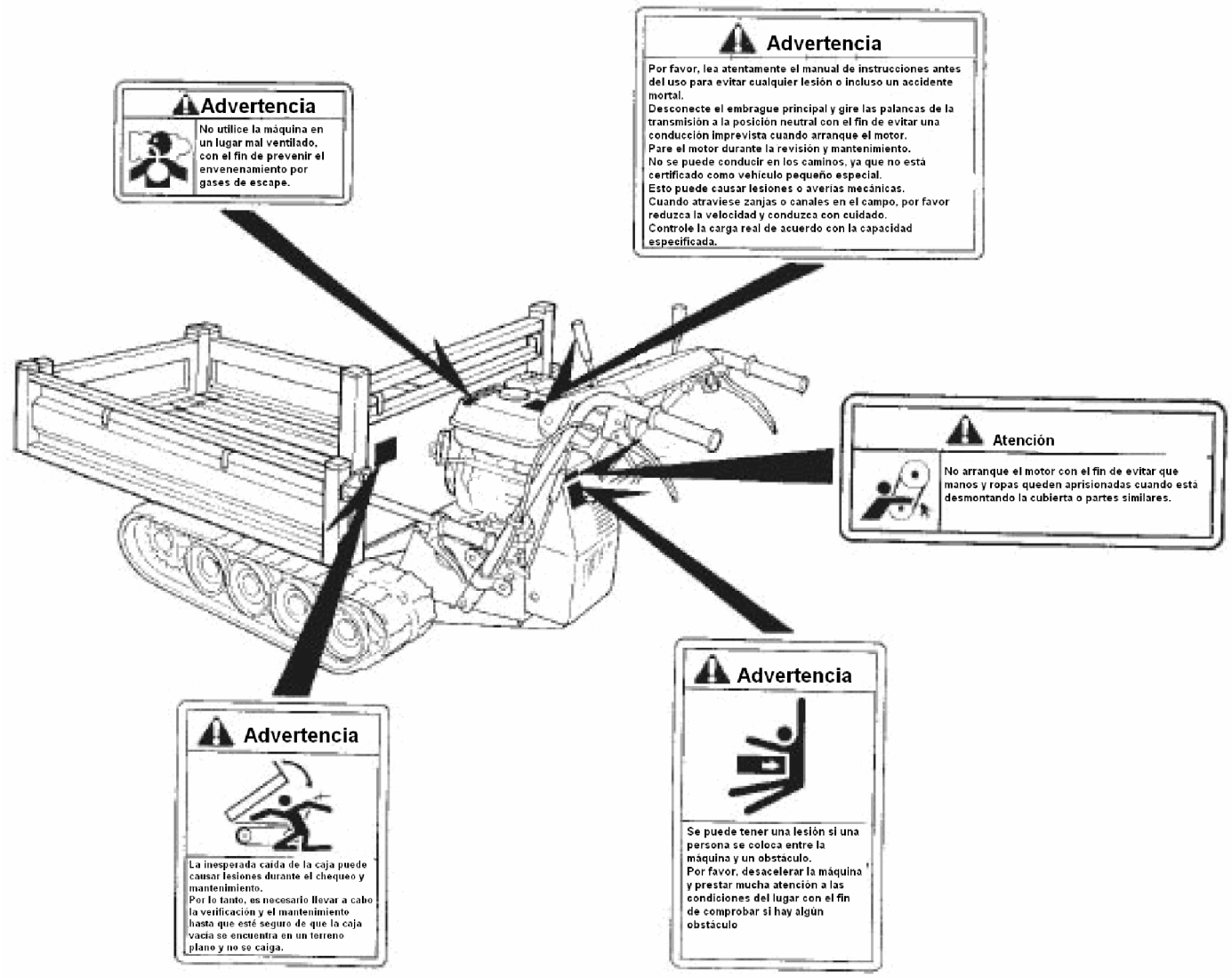
Advertencia
Por favor, lea atentamente el manual de instrucciones antes del uso para evitar cualquier lesión o incluso un accidente mortal.
Desconecte el embrague principal y gire las palancas de la transmisión a la posición neutral con el fin de evitar una conducción imprevista cuando arranque el motor.
Pare el motor durante la revisión y mantenimiento.
No se puede conducir en los caminos, ya que no está certificado como vehículo pequeño especial.
Esto puede causar lesiones o averías mecánicas.
Cuando atraviese zanjas o canales en el campo, por favor reduzca la velocidad y conduzca con cuidado.
Controle la carga real de acuerdo con la capacidad especificada.
Advertencia
No utilice la máquina en un lugar mal ventilado, con el fin de prevenir el envenenamiento por gases de escape.
Atención
No arranque el motor con el fin de evitar que manos y ropas queden aprisionadas cuando está desmontando la cubierta o partes similares.
Advertencia
La inesperada caída de la caja puede causar lesiones durante el chequeo y mantenimiento.
Por lo tanto, es necesario llevar a cabo la verificación y el mantenimiento hasta que esté seguro de que la caja vacía se encuentra en un terreno plano y no se caiga.
Advertencia
Se puede tener una lesión si una persona se coloca entre la máquina y un obstáculo.
Por favor, desacelerar la máquina y prestar mucha atención a las condiciones del lugar con el fin de comprobar si hay algún obstáculo

NOMBRE DE LAS PIEZAS Y EL MÉTODO DE APLICACIÓN

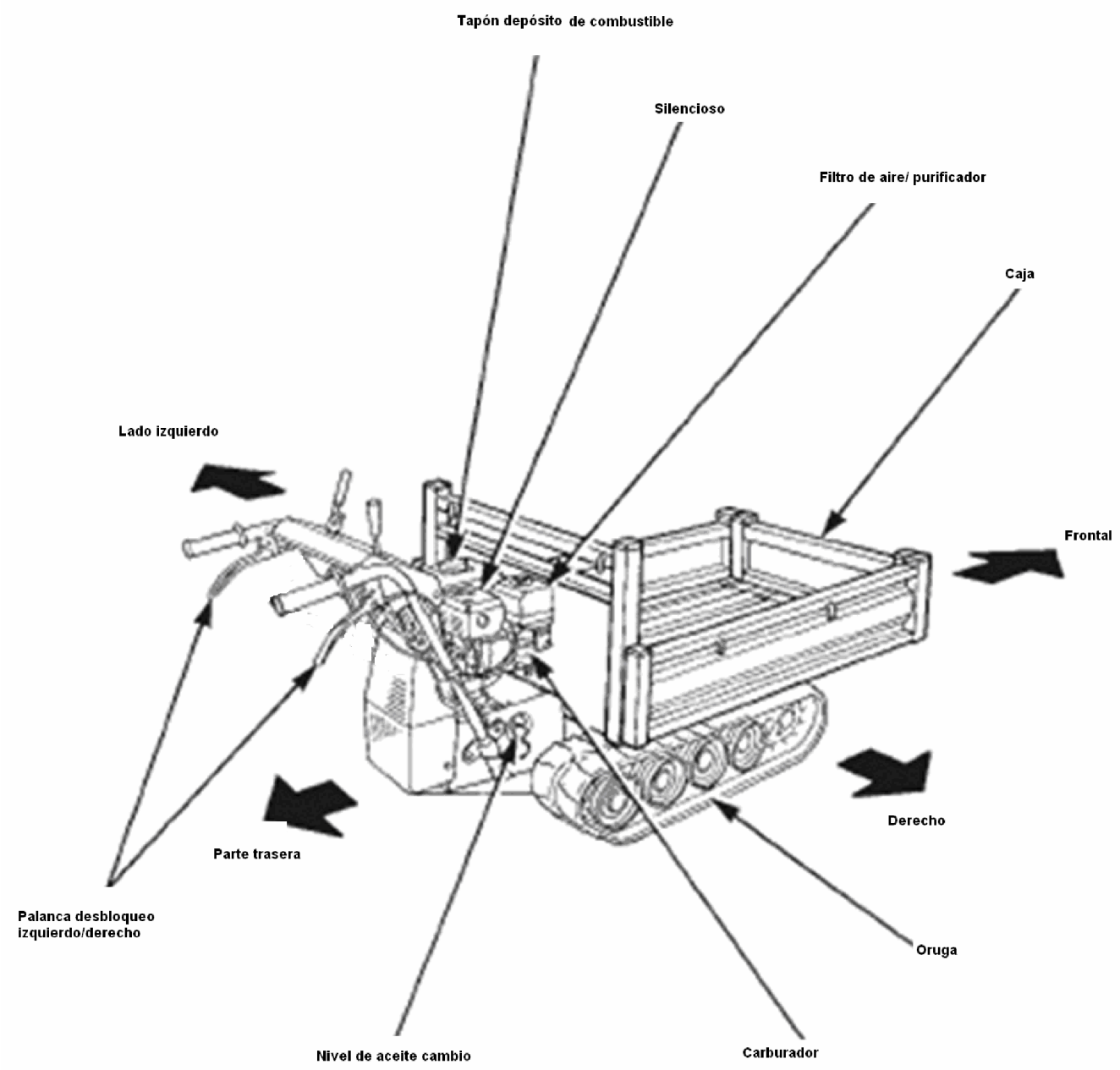

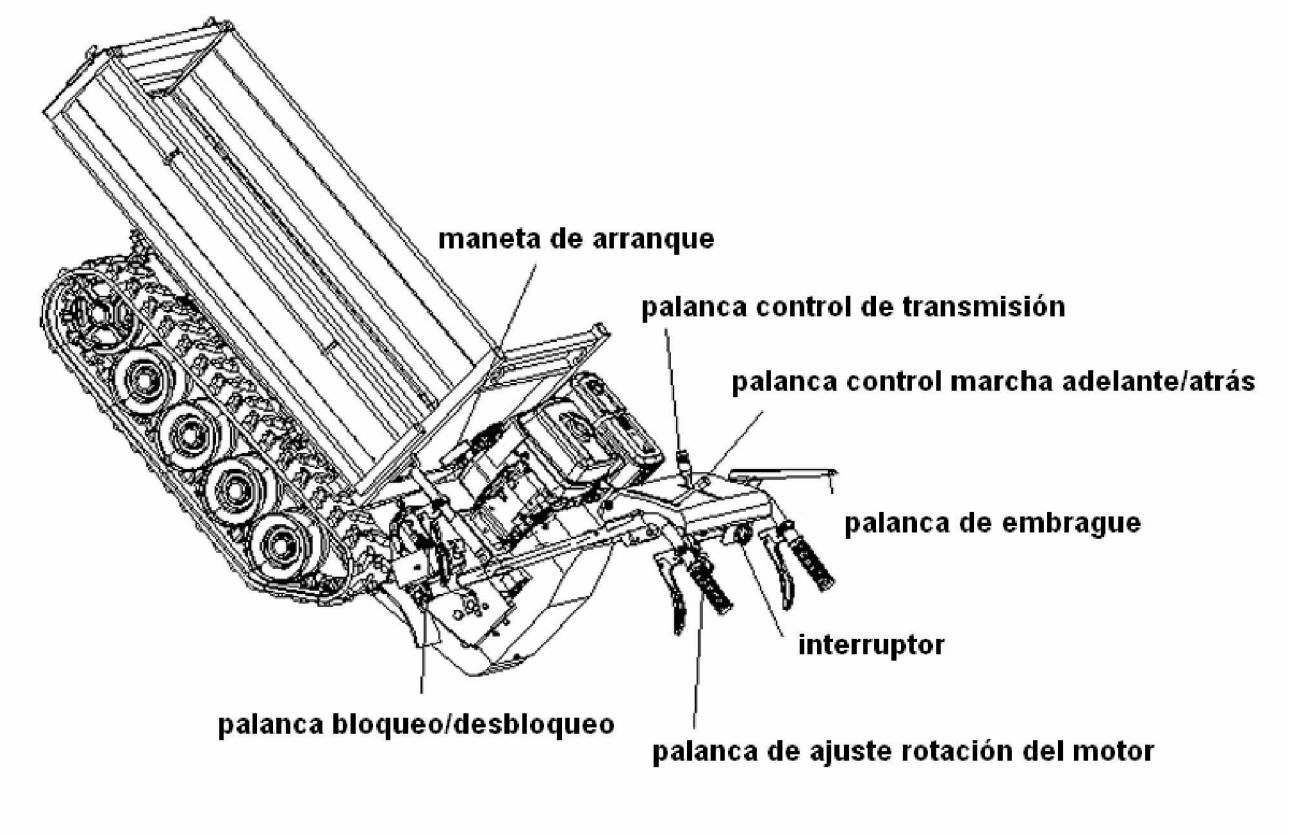

INTERRUPTOR MOTOR

Se utiliza para arrancar o parar el motor.

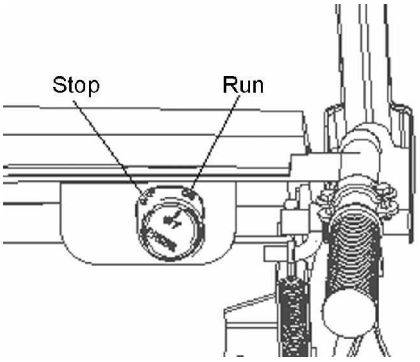

PALANCA DE AJUSTE DE LA ROTACIÓN DEL MOTOR

Se trata de una palanca de control para ajustar la rotación del motor.
Se utiliza cuando se inicia, se arranca y se para el motor.

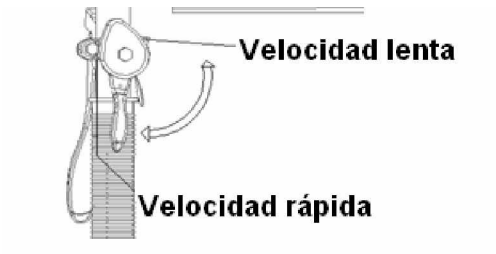

ARRANQUE MANUAL

Se utiliza cuando se arranque el motor

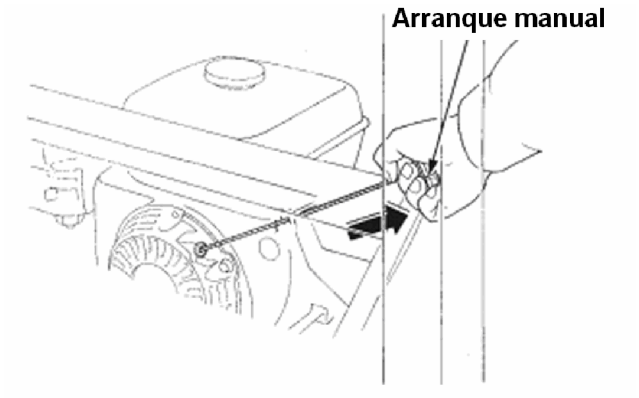

Normalmente, la palanca del embrague de tracción se mantiene parada cuando no se aplica. La máquina a menos que se aplique una fuerza a la palanca de embrague.

LA PALANCA DE EMBRAGUE DE TRANSMISIÓN

Se utiliza para ajustar la velocidad de la máquina. Por favor, seleccione la velocidad adecuada, teniendo en cuenta el trabajo real.

La palanca de control Adelante / atrás: Se utiliza para desplazarse el carro hacia adelante o hacia atrás.

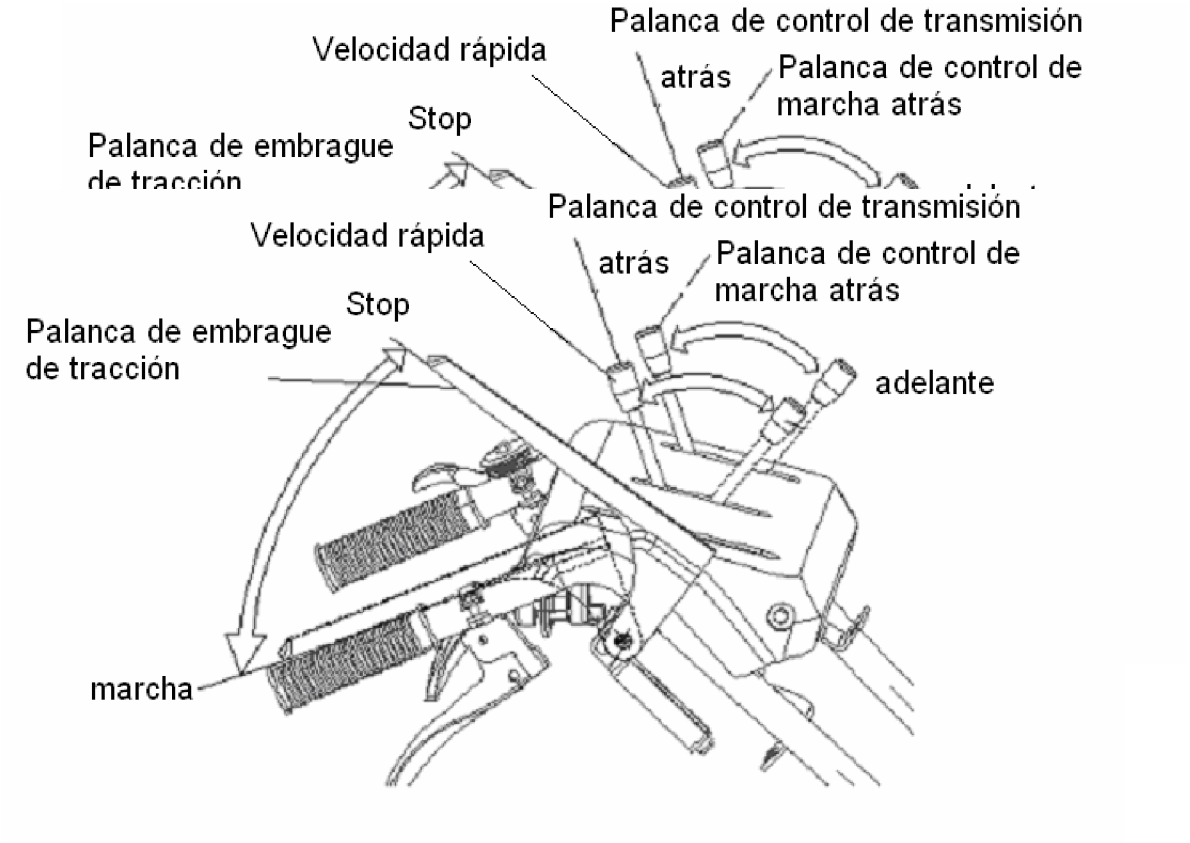

PALANCA DE EMBRAGUE PARA GIRAR (PALANCA EMBRAGUE DE DIRECCIÓN)

Se utiliza para cambiar la dirección de conducción. La máquina gira hacia el lado que se indica por el lado según se aplique con la mano en el embrague.

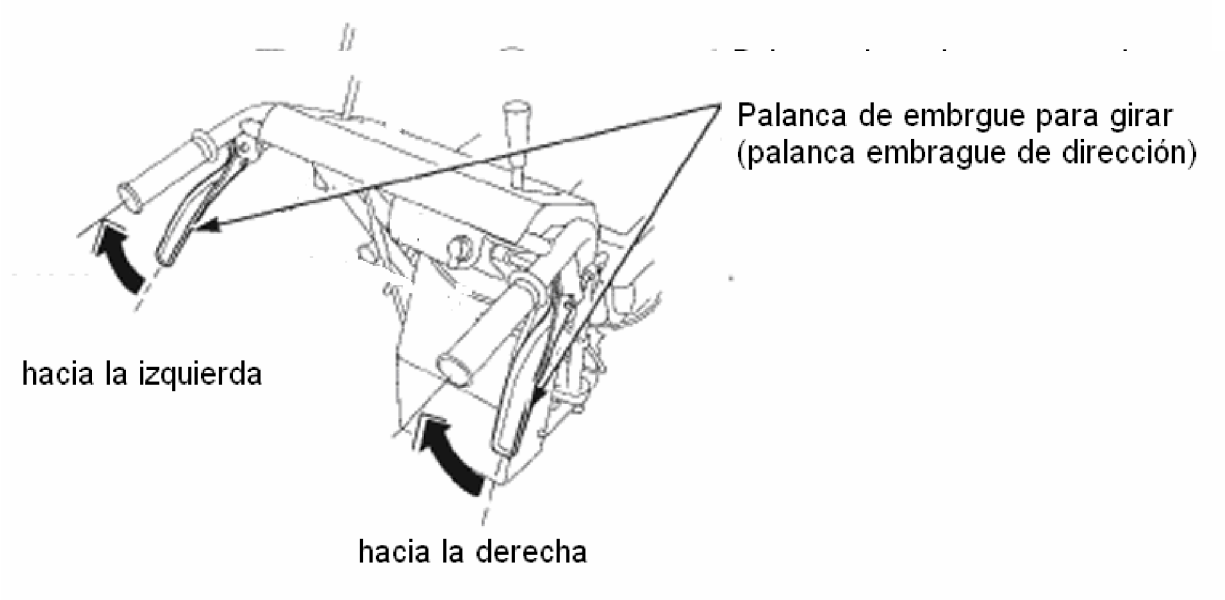

PALANCA DE BLOQUEO/DESBLOQUEO DE LA CAJA

Se utiliza cuando se necesita para liberar la plataforma de transporte del estado de bloqueo.
Mantenga la palanca de liberación hacia arriba para soltar el cierre de la caja cerrado.
Mantenga la palanca de liberación hacia abajo para bloquear el cubo.

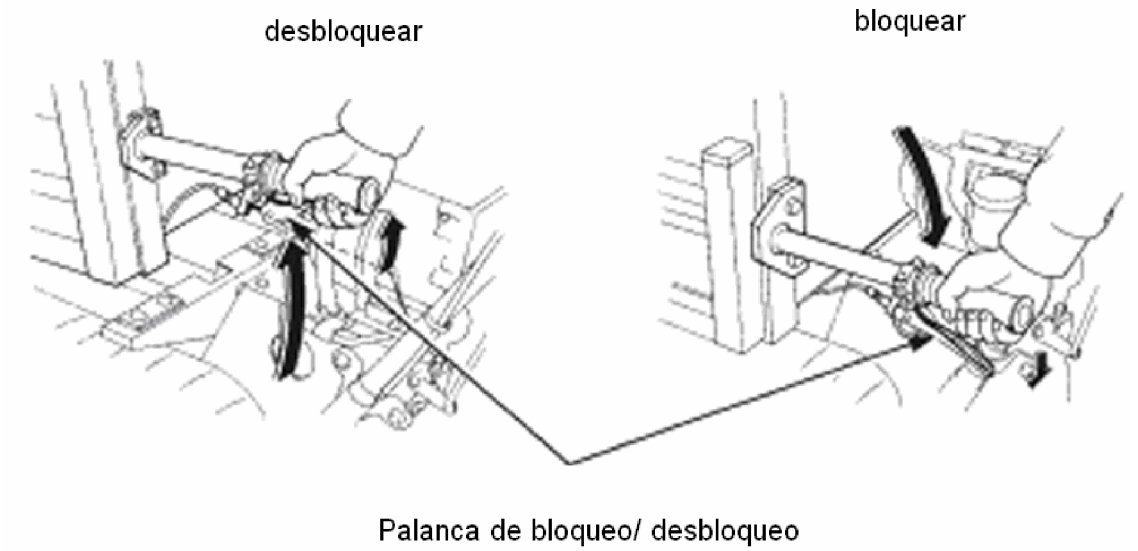

COMPROBACIÓN ANTES DE INICIAR LA OPERACIÓN

Advertencia
Por favor, coloque la máquina en un sitio plano nivelada y parar el motor para comprobar. Revisar la máquina en un lugar irregular o con el motor en marcha puede provocar accidentes. Verificación de combustible

VERIFICACIÓN DE COMBUSTIBLE

Advertencia
La gasolina puede causar una lesión o un accidente mortal, ya que es fácilmente inflamable y puede explotar. Cuando repueste gasolina, Parar el motor. Repueste gasolina en un lugar bien ventilado. Eliminar la estática que lleve antes de llenar la gasolina. De lo contrario la estática puede generar una chispa que encenderá la gasolina y cause quemaduras. La estática se puede generar si se comunica con las partes metálicas de la máquina o máquina de recarga. Evitar cualquier derrame de combustible. Limpiar el derrame, en su caso, con un trapo y utilizarlo correctamente para evitar accidentes de fuego. No llene el combustible por encima de los límites. Un exceso de combustible hará que se salga del tanque de combustible.

Verificación de combustible

Girar para abrir el tapón de combustible de puerto para comprobar la cantidad de combustible. Si la cantidad de combustible no es suficiente, rellene de combustible rápidamente.

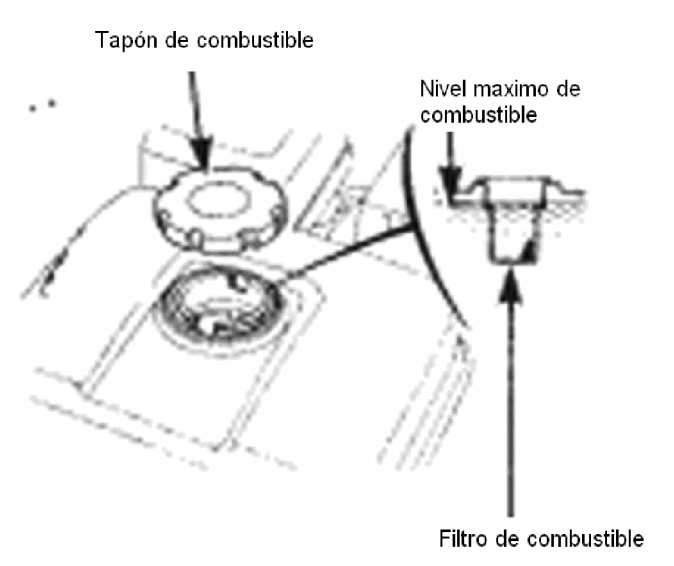

Rellenado
Retire el tapón de combustible y llenar el combustible. El nivel de combustible debe ser menor que el límite superior marcado.
Combustible: gasolina sin plomo
A continuación, gire para cerrar bien el tapón de combustible.

Importante
Es necesario utilizar gasolina sin plomo. Si opta por un combustible que contenga alcohol concentrado, puede dañar el motor y el sistema de combustible. Si usted elige petróleo ligero, gasolina de bajo grado o aditivo para el combustible inadecuado, el motor se verá afectado negativamente.

VERIFICACIÓN DE LA ORUGA

Compruebe si la oruga está dañada y suelta. La oruga se separa de las ruedas si no está bien tensado.
Compruebe:
Presione el centro de la oruga para comprobar si la longitud de la sección suelta es como se especifica a continuación. La presión es de aproximadamente 98N (10kgf).
Longitud de la sección suelta :8 --- 12 mm.

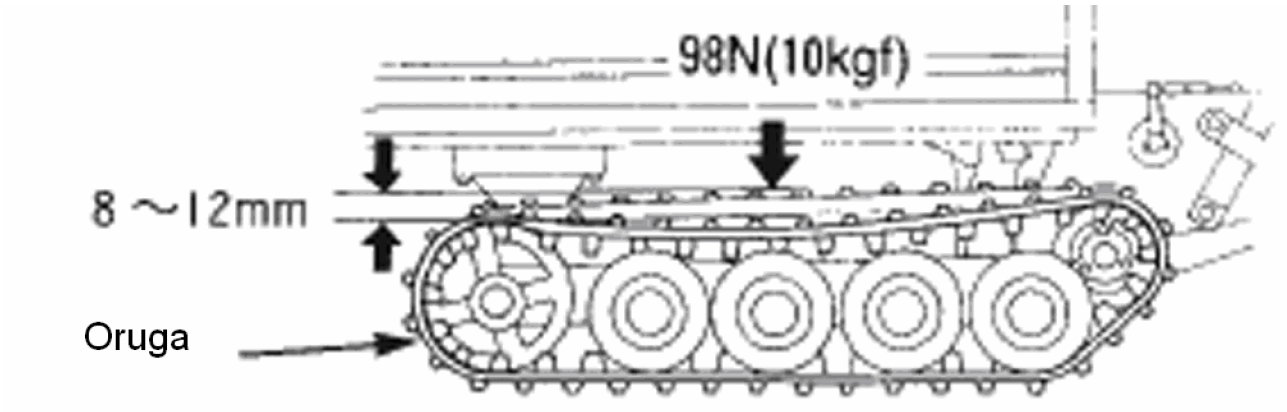

Advertencia
Si la oruga se separa o se rompe cuando la máquina está conduciendo, la carga se puede volcar, así como la máquina. Si la máquina no funciona y no frena, puede ocurrir un accidente grave.

VERIFICACIÓN DE ACEITE DEL MOTOR

Coloque la máquina en un lugar plano y quitar el tapón del depósito de aceite. Limpie el combustible del tapón de nivel de aceite. Cierre el tapón nivel de aceite y sacarlo de nuevo. A continuación, confirme la cantidad de aceite.
Tapón nivel de aceite

Cuando la cantidad de aceite alcanza o se acerca al límite inferior, rellénelo hasta el límite superior. Reemplace el aceite, si este está sucio o cambia el color.

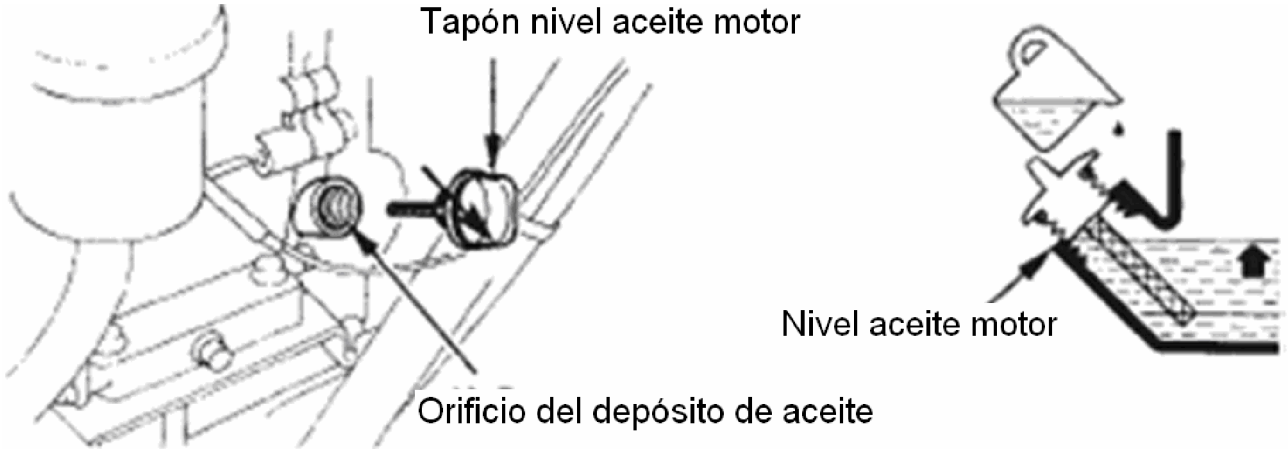

relleno

Retire la tapa de combustible de puerto. Llenado de combustible hasta el límite superior.

VERIFICACIÓN DE FILTRO DE AIRE / PURIFICADOR DE

Comprobar

1. Retire las tuercas de mariposa y retire la carcasa del filtro de aire.
2. Compruebe si el elemento filtrante (uretano) está sucia.
3. Limpie el elemento filtrante si está sucio seriamente.

Importante
• Cierre la carcasa del filtro de aire con fuerza. De lo contrario la vivienda del filtro de aire puede se desconecta después de la vibración. • Si la vivienda del filtro de aire y el elemento (éster etílico) se pierde o montado incorrectamente, el motor se verá afectado negativamente.

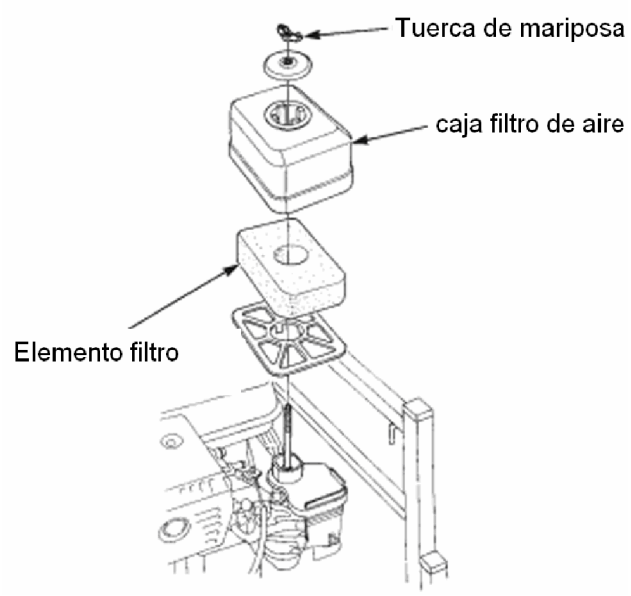

Advertencia
• No arrancar el motor en la habitación y / o lugar sin ventilación. De lo contrario genera CO que puede ser tóxico. • Compruebe si hay alguna persona o materia en todo el arranque del motor. Compruebe si la palanca del embrague de tracción se encuentra en la posición de parada.

ARRANQUE DEL MOTOR

1. Mantenga la palanca de embrague de tracción en la posición de la palanca de control de parada y la transmisión en la posición de baja velocidad.

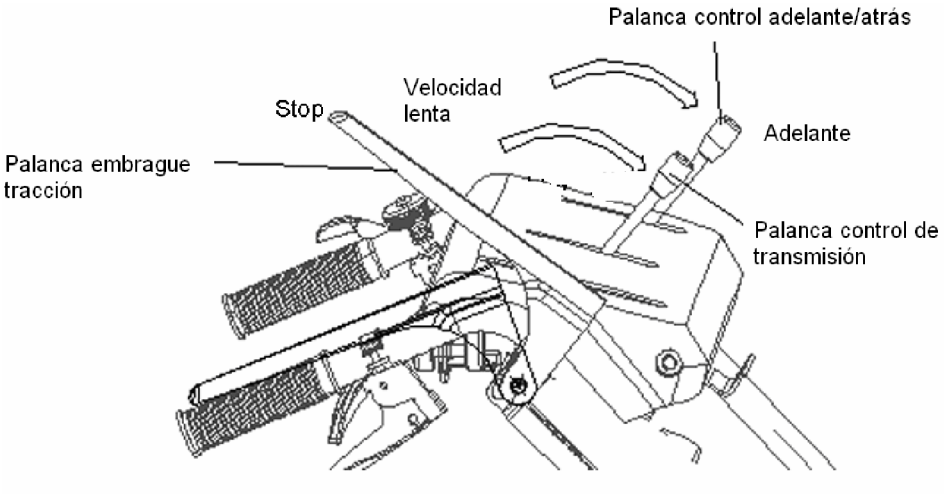

2. Gire la palanca de control hacia adelante / atrás a la posición de avance.
3. Gire el interruptor del motor a la posición de Run.

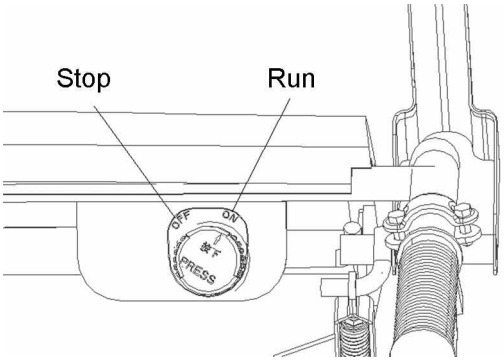

4. Coloque la palanca de ajuste de la rotación del motor entre la velocidad baja y alta.

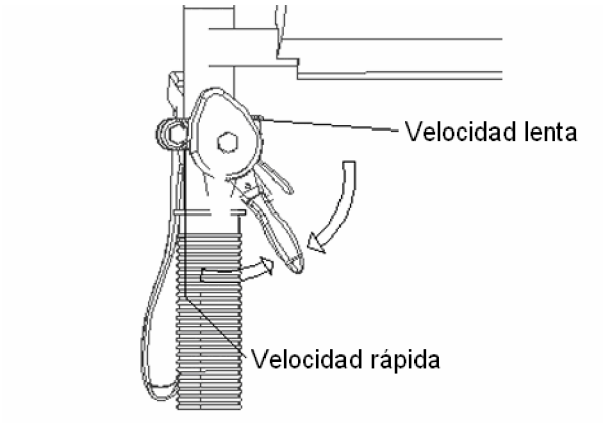

5. No use el tirador de arranque si nota que está bloqueado. A continuación, tire en la dirección indicada.

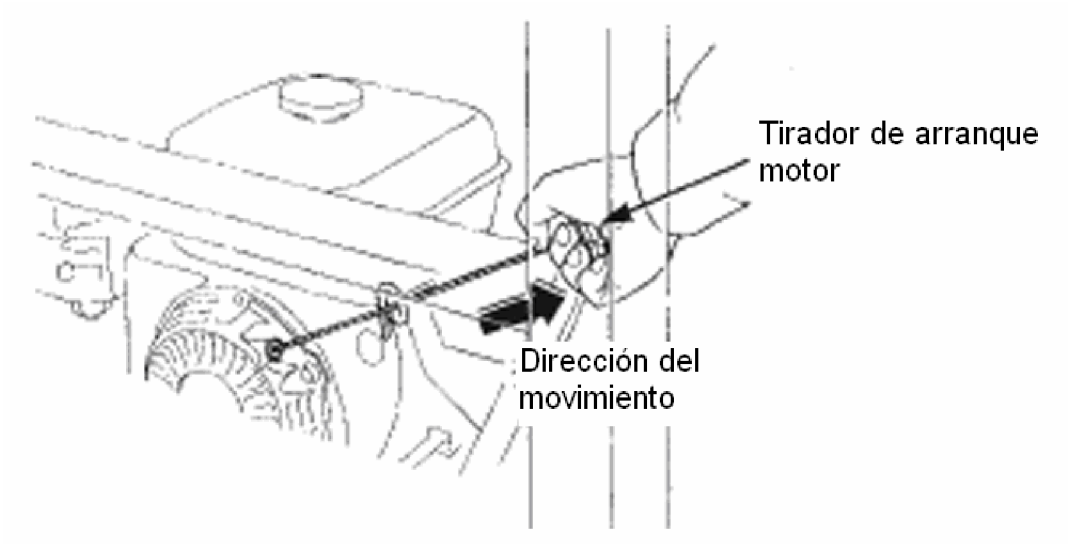

Importante
No suelte de golpe el tirador con el fin de no dañarlo. No tire de la maneta cuando la máquina se está conduciendo. De lo contrario el motor podría verse afectado negativamente .

6. Caliente el motor durante 2 o 3 minutos.
Compruebe si el motor funciona de manera estable. A continuación, gire la palanca de ajuste de giro del motor a la posición de baja velocidad.
El calentamiento puede ayudar al aceite de motor para lubricar todas las partes y mejorar la vida del motor.
Nota: Si el motor no arranca después de empezar a tirar de la palanca, girar la rejilla de ventilación al lado del filtro de aire para ayudar a arrancar el motor. Restablecer la ventilación una vez finalizado el calentamiento y el motor funciona de manera estable.

PARADA DEL MOTOR

Parada de emergencia

La máquina no se moverá si el embrague de tracción no se gira a la posición (ON) bajo el efecto de la presión, incluso si el motor está en marcha. Pulse el interruptor del motor hacia abajo y girar el interruptor del motor a la posición de parada. El motor deja de funcionar y la máquina no puede moverse.

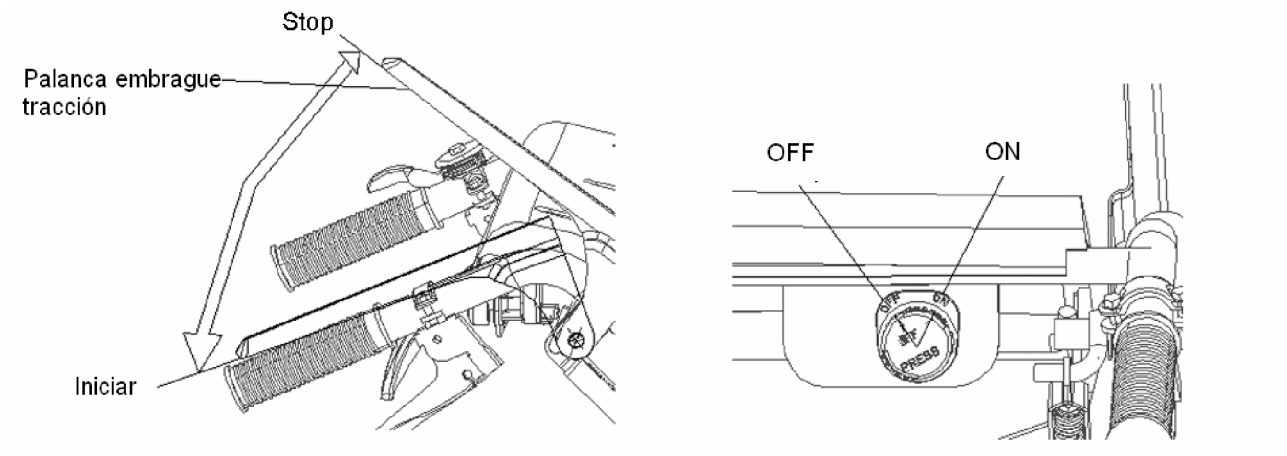

parada normal

1. Gire la palanca de control de la transmisión a la posición de baja velocidad y la palanca de embrague de tracción a la posición de parada.

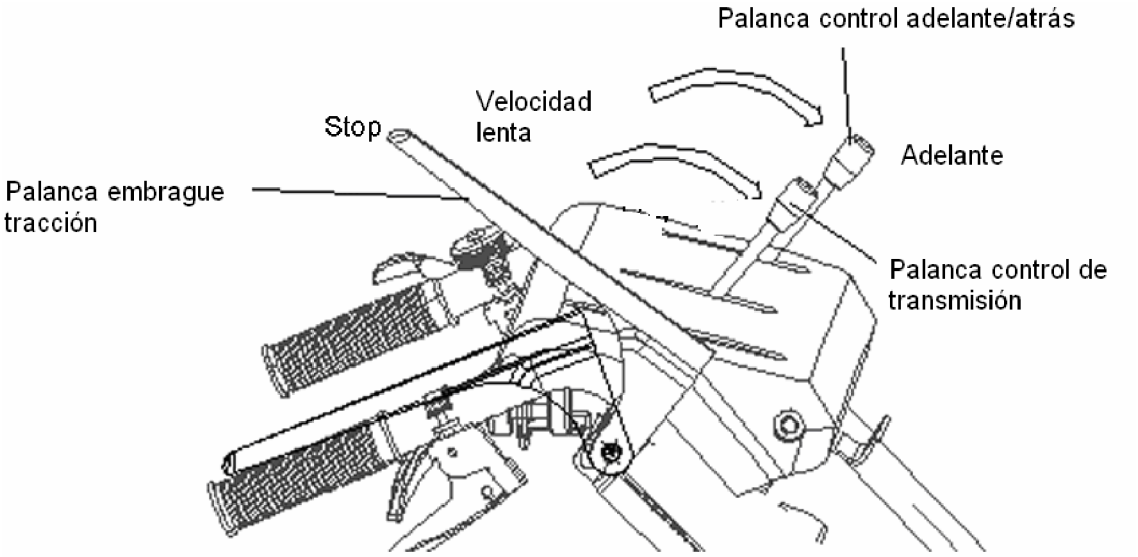

2. Gire la palanca de control hacia adelante / atrás a la posición de avance.
3. Gire la palanca de ajuste de giro del motor a la posición de baja velocidad.

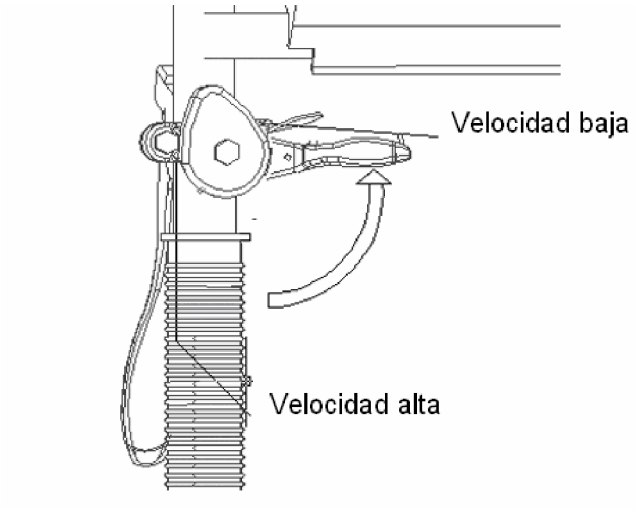

4. Gire el interruptor del motor a la posición de parada (STOP).

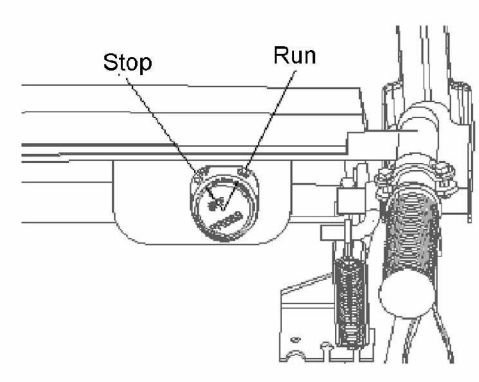

MÉTODO DE LAS OPERACIONES

Por favor, lea atentamente la sección, importante para la seguridad antes de utilizar la máquina.
Puesta en marcha
Arranque el motor como se especifica.

Atención
Preste atención a las condiciones que rodean al accionar las palancas para evitar cualquier riesgo debido a comienzo repentino y otros.

1. Gire la palanca de ajuste de giro del motor a la posición de alta velocidad.

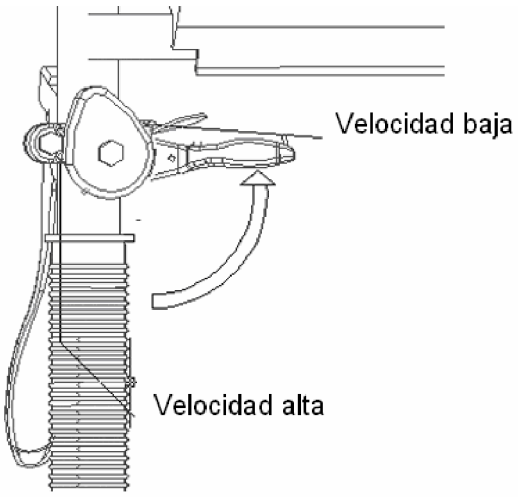

2. Compruebe si la palanca de control de la transmisión está en la posición de baja velocidad y la palanca de control adelante / atrás está en la posición de avance.
3. Presione la palanca de embrague de tracción hacia abajo a la posición de puesta en marcha (RUN) y la máquina arrancará.
Ajuste la palanca de control de la transmisión y la palanca de ajuste de la rotación del motor, de acuerdo con los trabajos para establecer la velocidad de conducción.
Accionar la palanca de control de la transmisión y la palanca de ajuste de la rotación del motor para cambiar la velocidad de la conducción de la máquina.

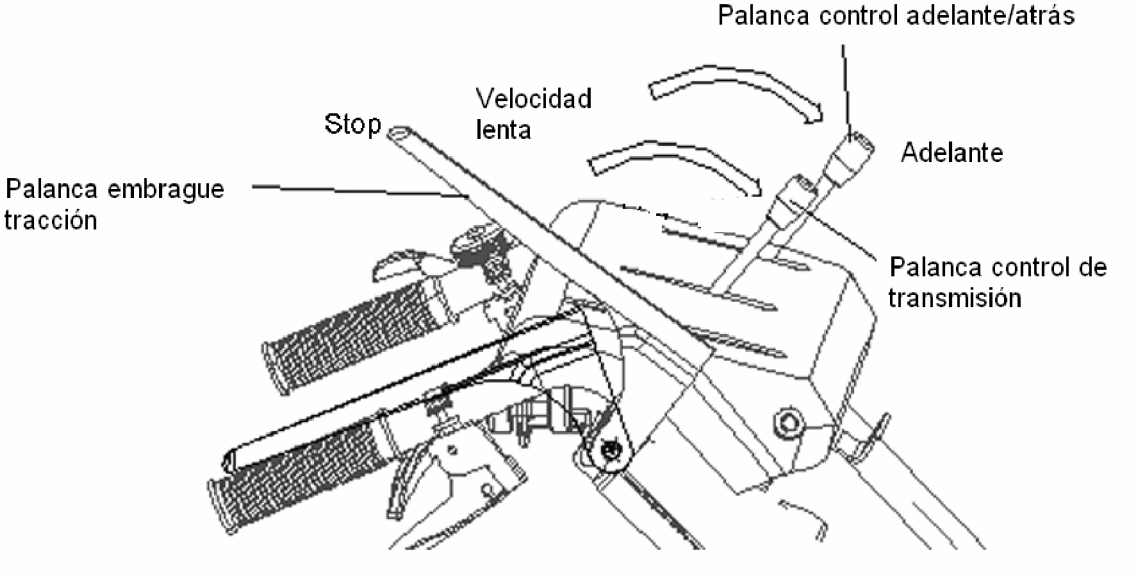

MÉTODO DE GIRAR

Sujete la palanca del embrague para girar (la palanca del embrague de dirección) hacia el lado en que quiera dirigir la máquina.
Por favor, mantenga la palanca con fuerza cuando opere.

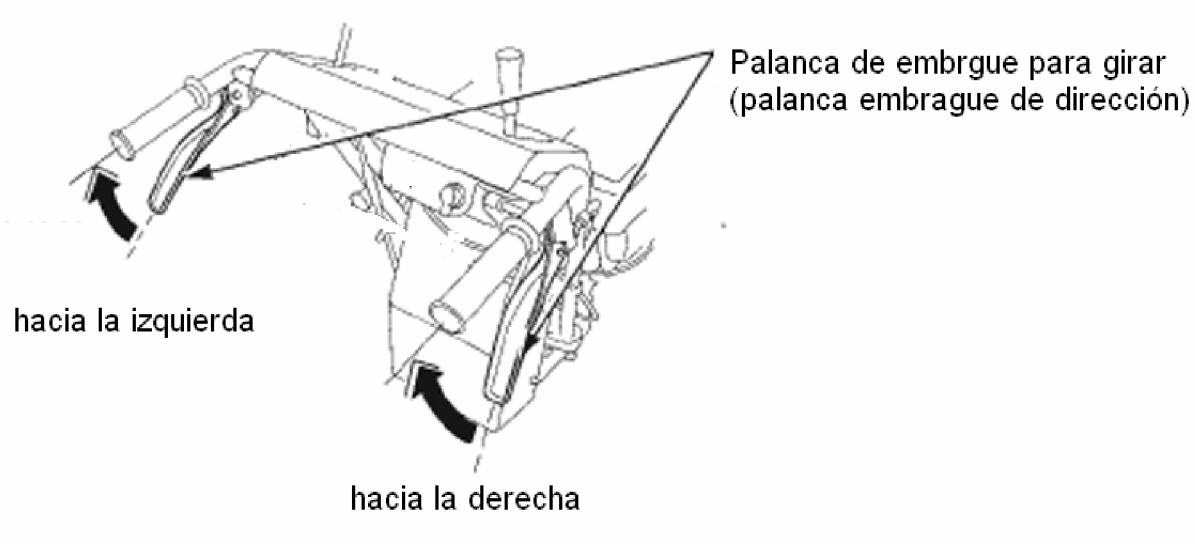

Advertencia
Comprobar que la carga está estable cuando se vaya a utilizar la máquina. No apague la máquina en una pendiente con el fin de evitar un accidente por vuelco o caída

USO PARA CARGAR LA PLATAFORMA

Tenga en cuenta el límite de carga

.

Advertencia
Las mercancías deben ser cargados según las dimensiones de la plataforma, límite de carga, las prácticas correctas de carga y de inclinación. De lo contrario la carga inadecuada afectará al motor y al bastidor de manera adversa y puede causar la caída del material.

Fijar la carga en la plataforma de transporte con una cuerda a través del gancho para evitar posibles caídas.

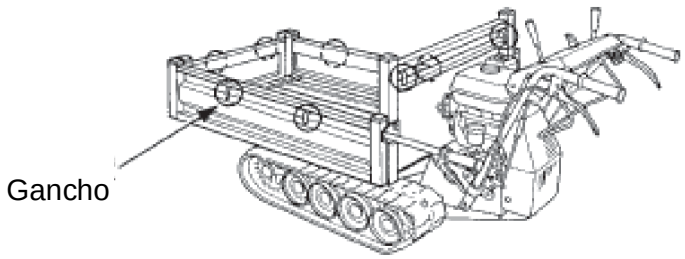

Advertencia
Tenga en cuenta los siguientes requisitos para evitar los accidentes de vuelco y la caída. • Compruebe si la plataforma de carga esta bloqueada antes de que la máquina se inicie. De lo contrario la plataforma de transporte puede alzarse cuando la máquina está en una bajada.

• Cargar la mercancía ligera sobre la pesada a fin de evitar que el centro de gravedad sea más alto.
• La sección ampliada de la plataforma es sólo para carga ligera y en terreno plano.
• No coloque objetos que puedan ser más largas que la plataforma de transporte o que impidan el campo de visión.
• Por favor, desacelerar la máquina cuando se está conduciendo en un terreno blando o irregular.
• No conduzca la máquina en una pendiente con una inclinación superior a 15 °.

EL USO DE LAS PLACAS LATERALES DE CARGA DE LA PLATAFORMA:

Regule las placas laterales con regularidad a izquierda y derecha y la placa trasera está conectada estrechamente con cuatro patas dobladas y colocadas adecuadamente. Placas laterales se utilizan cuando el tamaño de los productos es grande, siempre que sea un peso ligero. La placa trasera tiene una restricción.

El uso de las placas laterales izquierdo y derecho

Afloje los cuatro pernos doblados y desbloquear las placas laterales. Aflojar los tornillos en la parte inferior de las placas laterales derecho e izquierdo y tire de las placas laterales a la posición deseada. A continuación, apriete los pernos de bloqueo para evitar el deslizamiento de las placas laterales. Usa la cuerda y ganchos en las placas laterales y apoyar a los productos para que se unan con fuerza después de que la mercadería se cargue en el cumplimiento de los requisitos de altura y peso. Por favor recuerde que la placa trasera no se utiliza para aumentar la capacidad de transporte.

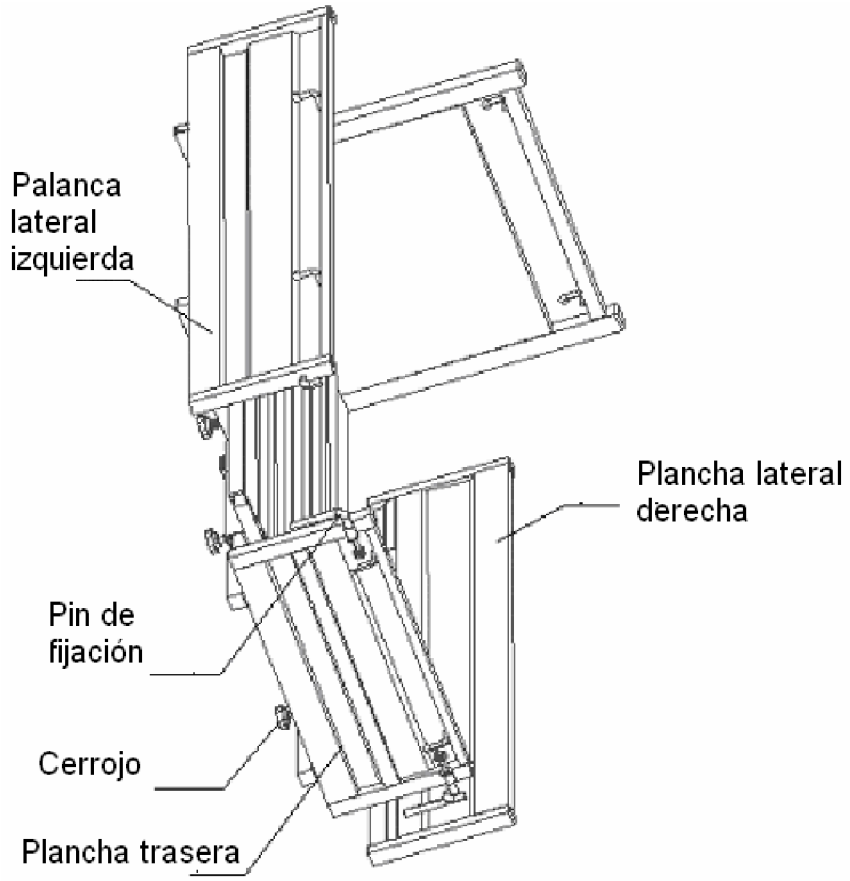

MÉTODO DE CARGA

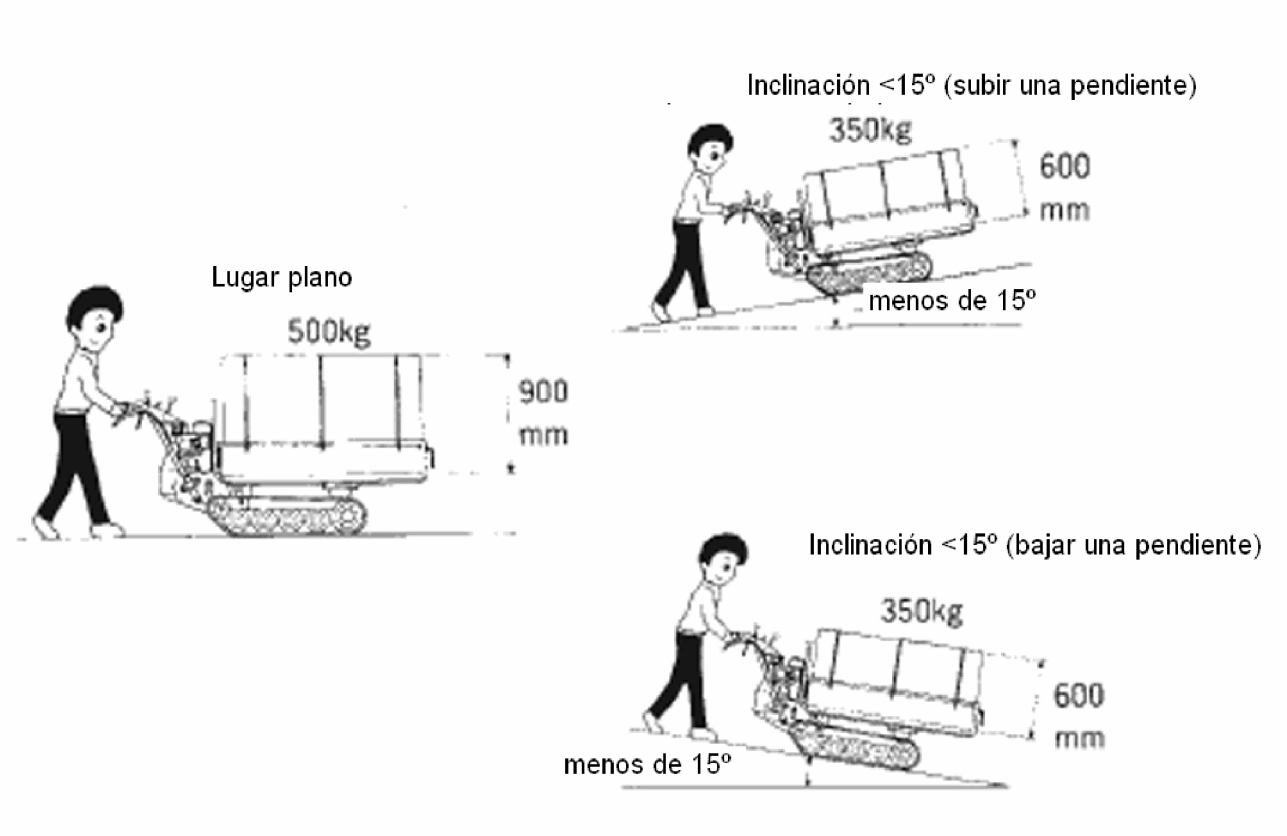

Note	
No cargue objetos más largos que la plataforma. De lo contrario se pueden caer o obstruir la entrega cuando la máquina está conduciendo en un paso estrecho. No cargue objetos demasiado altos. De lo contrario, puede obstruir el campo de visión y aumentar el centro de gravedad. Puede provocar fácilmente un vuelco o una lesión.	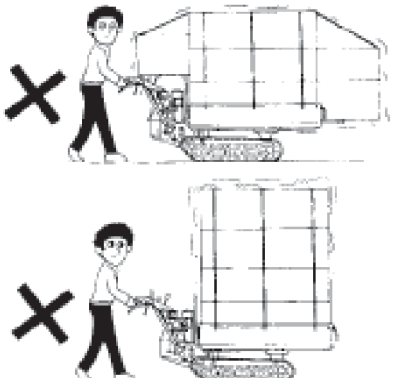

USO EN PENDIENTE

Ejecución

1. Conducir la máquina a la velocidad baja, lo cual es muy importante.
2. Disminuya velocidad de la máquina y preste atención a las condiciones bajo los pies cuando el sitio no es satisfactorio.
3. Gire la palanca de ajuste de giro del motor a la posición de baja velocidad y activar el freno cuando se conduce la máquina hacia abajo en una pendiente.
4. Preste atención a posibles vuelcos al iniciar o detener la máquina en una pendiente.
5. No girar y cambiar la velocidad cuando se conduce la máquina en una pendiente fuerte.

Carga

1. Los productos deben unirse fuertemente porque para que permanezcan estables en una pendiente.
2. Control de la cantidad de objetos, porque la máquina puede ser inestable en una pendiente.
3. Control de la altura de pila de los bienes, porque la visión frontal se ve afectada negativamente en una pendiente.

El uso de la palanca de bloqueo / palanca de liberación

Sujete la palanca y lo levanta para liberar la caja.

Sujete la palanca y presione hacia abajo hasta que la cja está bloqueado.

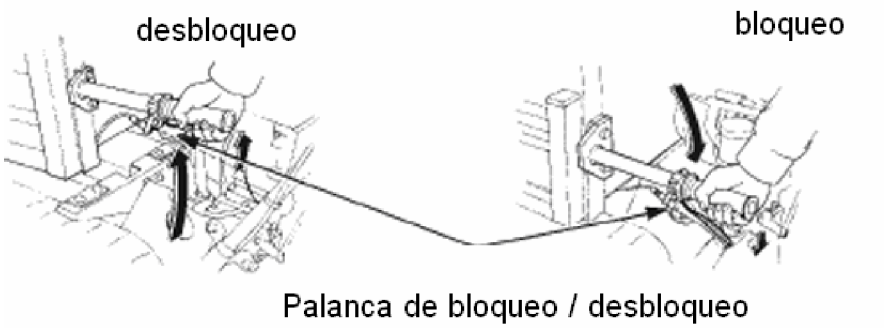

Advertencia
Compruebe si la plataforma de transporte está bloqueado antes de que la máquina se arranca. De lo contrario la plataforma de transporte puede elevarse y los bienes pueden caerse o las personas pueden sufrir una lesión cuando la máquina está bajando.

MANTENIMIENTO PERIÓDICO

Elementos de mantenimiento periódico

Por favor, compruebe su máquina periódicamente para mantener el estado óptimo y una mayor vida útil de su máquina.

Intervalo nota 3 / articulo		Ante de usar	Después de las primeras 20 horas	Cada tres meses o 50 horas	Cada seis meses o 100 horas	Cada año o 300 horas
Aceite motor	Comprobación y llenado	○				
	Reemplazar		○		○	
Filtro de aire	Comprobar	○				
	Limpiar			○(nota 1)		
Caja de cambios de aceite	Comprobar					○
Condiciones del entorno		○				
Acción de las palancas de control	Comprobar	○				
Estanqueidad de las partes	Comprobar	○				
Verificación de canles y tubos		○				
Acción del motor	Comprobar	○				
Bujía	Comprobar y ajustar				○	
	Reemplazar					○
Ajuste del cable de rotación del motor	Ajustar					○(nota 2)
Cable de embrague de tracción	Ajustar		○		○	
Cable del embrague	Ajustar		○		○	
Cable de freno	Ajustar		○		○	
Cable de bloqueo plataforma	Ajustar				○	
Cable de bloqueo cuchara	Ajustar				○	
Orugar	Comprobar	○			○	
	Ajustar		○			○
Frenos	Comprobar				○	
	Comprobar					○(nota 2)
Lubricación						○
Rotación de inactividad	Comprobar y ajustar					○(nota 2)
Válvula de admisión y escape	Comprobar y ajustar					○ nota 2
Despósito combustible y filtro	Limpiar					○ nota 2
Tubo de gasolina	Comprobar	Cada dos años (sustituirla si es necesario) nota 2				

Nota 1. Limpie el filtro de aire después de que tiene una duración de 10 horas o cada día si la máquina trabaja en un ambiente con mucho polvo.

Nota 2. Habilidades especiales y herramientas necesarias para la verificación de estos elementos. Por

favor, se aplican consúltelo a su distribuidor si es necesario.
Nota 3. El tiempo de antes entre dos intervalos especificados deben ser consideradas.
Nota 4. Comprobar y reparar la máquina con cuidado y de inmediato si se pasa del periodo especificado.

Advertencia
Por favor, llevar a cabo la verificación y el mantenimiento cuando el motor se detiene en un terreno plano. Gire el interruptor del motor en la posición de apagado para evitar la puesta en marcha imprevista. A continuación, retire el capuchón de la bujía. De lo contrario, la máquina puede moverse cuando el motor arranque.

LA SUSTITUCIÓN DE ACEITE DEL MOTOR

El aceite contaminado del motor acortará la vida de uso y de las piezas móviles. Por favor, cambie el aceite del motor según lo previsto y que cumplan el requisito de cantidad.
Calendario de reemplazo.
Después de las primeras 20 horas
Cada seis meses o 100 horas
Volumen: 0,6 L
Pasos para el cambio de aceite
1. Retire la tapa del puerto de lubricación y afloje el perno de drenaje.
2. Fijar el recipiente de aceite del motor y el embudo de forma sucesiva, como se ilustra.
3. Retire el perno de drenaje y vacíe el aceite del motor.
4. Reemplace la arandela del tornillo de drenaje. La reutilización puede causar una fuga de aceite del motor.
5. Apriete el perno de drenaje bien, cuando se haya vaciado.
6. Llenado de aceite del motor nuevo hasta el puerto de aceite.
7. Por último, apriete el tapón de llenado de aceite.

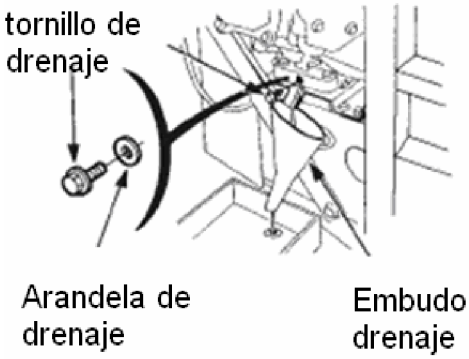

Atención
El aceite del motor, el motor, el silenciador y otras partes están muy calientes justo después de que el motor deja de funcionar. Por favor, trabajar con ellos cuando el motor se enfríe completamente. De lo contrario pueden ocurrir quemaduras.

Importante
• El aceite del motor se deteriora a pesar de que no se utiliza. Por favor, compruebe y reemplazarlo según lo programado. • Coloque la máquina nivelada y rellenar el aceite del motor. • No vaciar el aceite de motor usado en la basura, en el suelo y en la zanja de drenaje. Por favor, deshágase adecuadamente de acuerdo con las leyes y reglamentos. Por favor, póngase en contacto con su representante de ventas si tiene alguna pregunta acerca de la eliminación.

REVISIÓN, AJUSTE Y SUSTITUCIÓN DE LA BUJÍA

Atención
El aceite del motor, el motor, silencioso y otras partes están muy caliente justo después de que el motor deja de funcionar. Por favor, trabajar en ellos cuano el motor se enfríe completamente. De lo contrario pueden ocurrir quemaduras.

Si electrodo está sucio o la separación entre electrodos es inadecuada, la chispa no se genera y el motor no funciona con eficacia.
Calendario de verificación y ajuste
Cada 100 horas o cada 6 meses
Calendario de reemplazo
Cada 300 horas o cada año

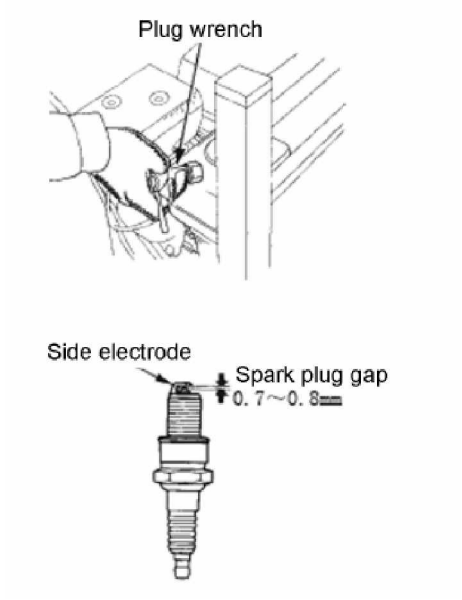

Pasos de limpieza:
1. Retire el capuchón de la bujía.
2. Retire la bujía con la llave de bujía.
3. Se recomienda limpiar la bujía con un limpiador de bujías que se pueden pedir a su representante

de ventas.
Si la bujía no está limpia, hágalo con un cepillo de alambre.
4. Introducir los electrodos laterales y ajustar la abertura de la bujía de la siguiente forma:
Espacio de la bujía: 0.7-0.8mm.

Importante
• El uso de la bujía no estándar puede producir fallos. • Por favor, montar la bujía bien a mano y apretar con una llave especial de la bujía para no dañar las roscas. • Monte la tapa de la bujía correcta después de la comprobación y ajuste. De lo contrario el motor se verá afectado negativamente.

LIMPIEZA Y CAMBIO DEL FILTRO DE AIRE

Advertencia
No limpie el filtro de aire en un lugar con una fuente de fuego, ya que el aceite de limpieza , es fácilmente inflamables y puede provocar un incendio.

Calendario de limpieza: cada 500 horas, cada 10 horas o cada día si las condiciones de trabajo son muy polvorientos.

Pasos de limpieza:
1. Retire la tuerca de mariposa y retire la caja del filtro de aire.
2. Limpie el elemento filtrante (uretano) con aceite de limpieza o con un detergente suave diluido en agua y escúrralo. Luego, sumerja el elemento en la gasolina y escúrralo nuevamente.
3. Luego ensamblar todas las piezas y apretar la tuerca de mariposa. Compruebe si la caja del filtro de aire se cierra correctamente.

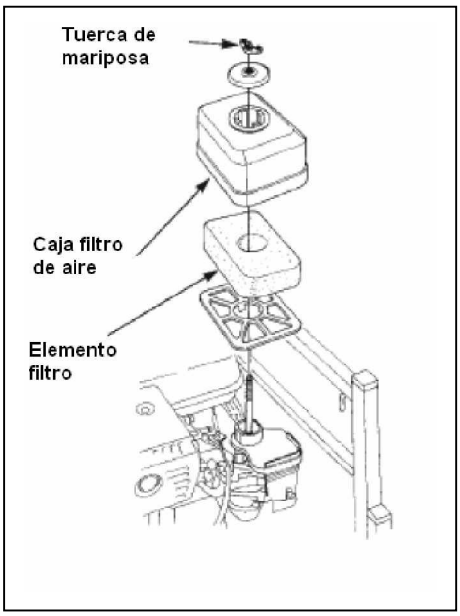

Importante
• Apretar la caja del filtro de aire para evitar que se desconecte con la vibración. • Si la caja del filtro de aire o elemento filtrante no se ha colocado o montado incorrectamente, el polvo puede entrar en la máquina y afectar adversamente el motor.

COMPROBACIÓN Y AJUSTE DE LA ORUGA

Advertencia
Llevar a cabo la verificación y el mantenimiento en un lugar plano y parar el motor. Gire el interruptor del motor a la posición de parada para evitar arrancar el motor. A continuación, retire el capuchón de la bujía. Si el motor está en funcionamiento, la máquina va a seguir adelante y las personas que trabajan en la máquina puede ser atropelladas por la oruga y sufrir una lesión.

Compruebe si la oruga está dañada y suelta.
Una tensión inadecuada de la oruga se traducirá en la separación de ésta las ruedas y una vida más corta.
Calendario de verificación y ajuste
Primeras 20 horas
Cada 300 horas o cada año en su defecto

Pasos de comprobación:
1. Presione el centro de la oruga para comprobar si la longitud de la sección está suelta tal como se especifica a continuación. La presión es de aproximadamente 98N (10kgf).
Longitud de la sección suelta: 8-12mm

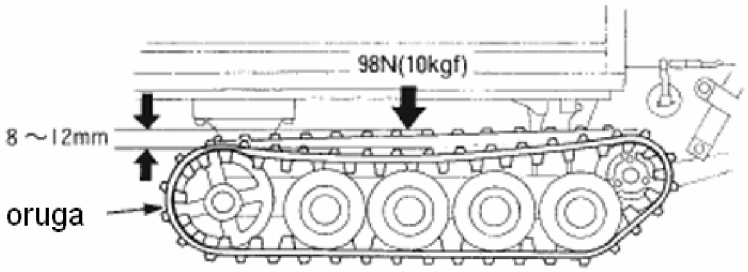

2. Compruebe la altura de la brida de oruga.
Altura de la brida: 5 mm o superior
3. Compruebe si la oruga está agrietada, o dañada seriamente.

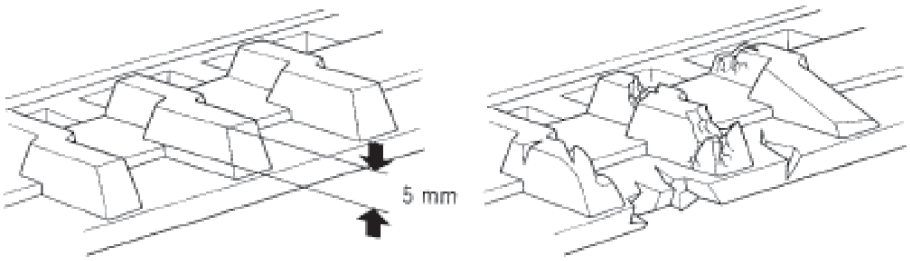

4. Si la oruga está agrietada, dañada y desgastada seriamente, por favor informe a su representante de ventas.
Ajuste del cable del embrague de tracción
medidas de ajuste:

Advertencia
Es necesario apoyar a la plataforma de transporte con bloques de madera o desmonte de la máquina debido a que la plataforma de transporte podría caerse si se levanta. De lo contrario la plataforma puede aprisionar el cuerpo y dañar a la persona.

1. Elevar la plataforma de carga.
2. Coloque el bloque de madera para evitar que la plataforma de transporte se caiga.
3. Afloje los dos tuercas de fijación hasta un espacio entre la tuerca y el marco que se ve.
4. Gire la tuerca con las manos hasta que la brecha entre las tuercas de fijación en el lado del bastidor y el marco es como se especifica:
Gap: 5-10mm
5. Apretar una tuerca con dos llaves de 19 mm.

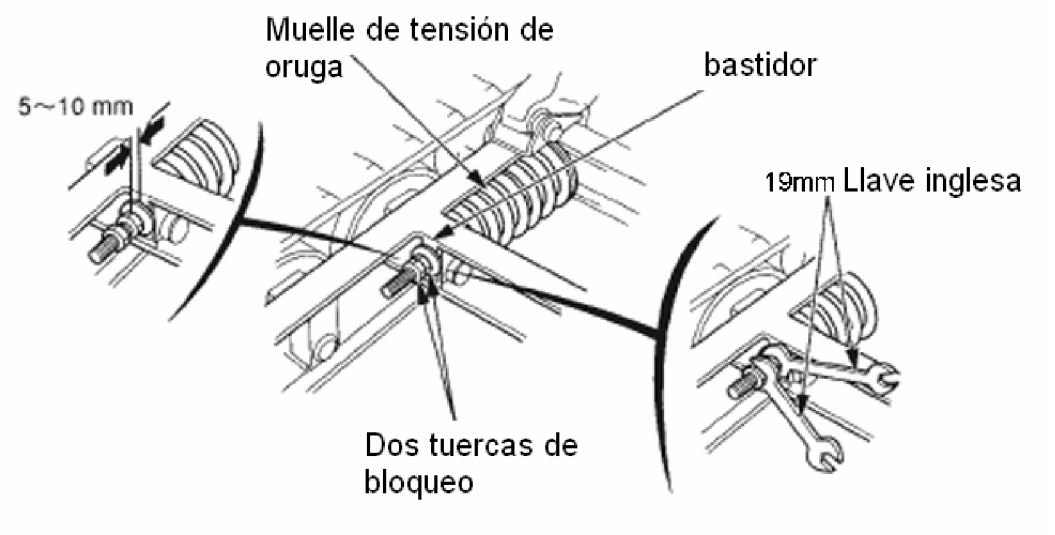

AJUSTE DEL CABLE DEL EMBRAGUE DE TRACCIÓN

Si el cable de tracción del embrague no está correctamente ajustado, se puede deslizar el embrague y la máquina no puede moverse.
Calendario de ajuste
Primeras 20 horas
Cada 100 horas o cada 6 meses en su defecto.

Pasos de comprobación:
1. Extraiga la cubierta de la correa.
2. Gire la palanca de embrague de tracción en la posición de parada y medir la longitud del resorte de tensión, como se ilustra.
3. Gire la palanca de embrague de tracción en la posición “RUN” (puesta en marcha) y medir la longitud del resorte de tensión de nuevo.
4. Compruebe si la diferencia entre dos valores medidos en el paso 2 y paso 3 es como se

especifica:
Diferencia: 5-7mm

Medidas de ajuste:
Si la diferencia es menos de 5 mm, ajustar la tensión del resorte de la siguiente.
1. Gire la palanca de embrague de tracción en la posición de parada y aflojar las tuercas de fijación de cable de tracción del embrague.
2. Gire la tuerca de ajuste hasta que la diferencia es de 7 mm.
3. Por último, apriete la tuerca de seguridad.

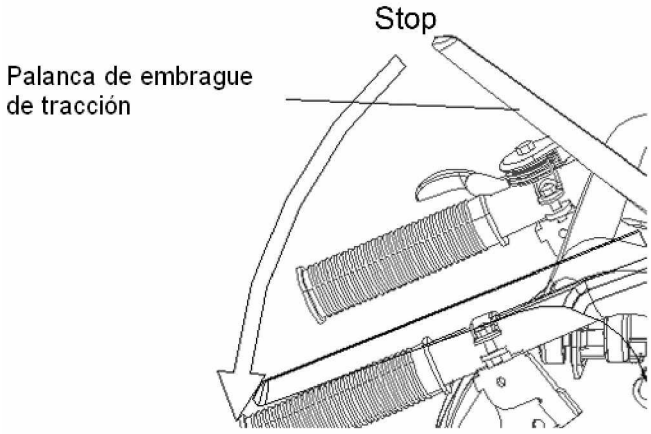

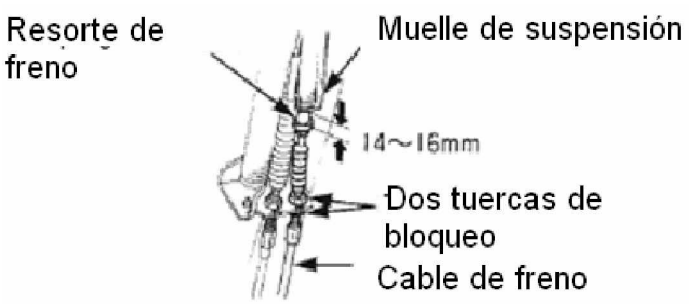

COMPROVACIÓN PASTILLAS DE FRENO

Compruebe las pastillas de freno después de ajustar el cable del freno.
Calendario de ajuste: cada 100 horas o cada 6 meses
Gire la palanca de embrague de tracción en la posición de parada y comprobar si el lado del brazo del freno cubre el agujero del umbral de la trama. Si se cubre el agujero, por favor, consultar a su representante de ventas para cambiar las pastillas de freno.

AJUSTE DE CABLE DEL EMBRAGUE

Si el cable del embrague no está correctamente ajustado, el comportamiento del embrague puede verse afectado.
Calendario de ajuste
Primeras 20 horas
Cada 100 horas o cada 6 meses de retraso
Medidas de ajuste:
1. Mover la máquina hacia delante y hacia atrás y definir el máximo movimiento de la palanca del lado del embrague.
2. Sujete la palanca del embrague secundarios y comprobar si la distancia entre el extremo superior de la palanca lateral del embrague y la palanca de control de la máquina varía de 30 a 35 mm.

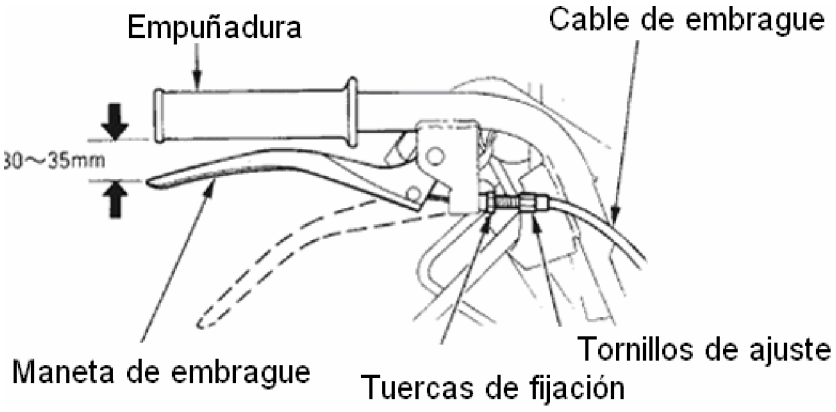

3. Sujete la palanca del embrague lado y aflojar las tuercas de fijación. Operar el tornillo de ajuste para ajustar la distancia especificada.
4. Por último, apriete las tuercas de fijación.
la palanca de control
Lado del cable del embrague

AJUSTE DE CABLE DE BLOQUEO

Calendario de ajuste
Cada 100 horas o cada 6 meses
Medidas de ajuste:
1. Compruebe si la distancia en el extremo superior de la caja de bloqueo / liberación de la palanca es como se especifica en la plataforma de transporte está bloqueado.
Liquidación: 15 ~ 20 mm
2. Afloje la tuerca de seguridad y operar el tornillo de ajuste para ajustar la distancia especificada.
3. Por último, apriete la tuerca de seguridad.

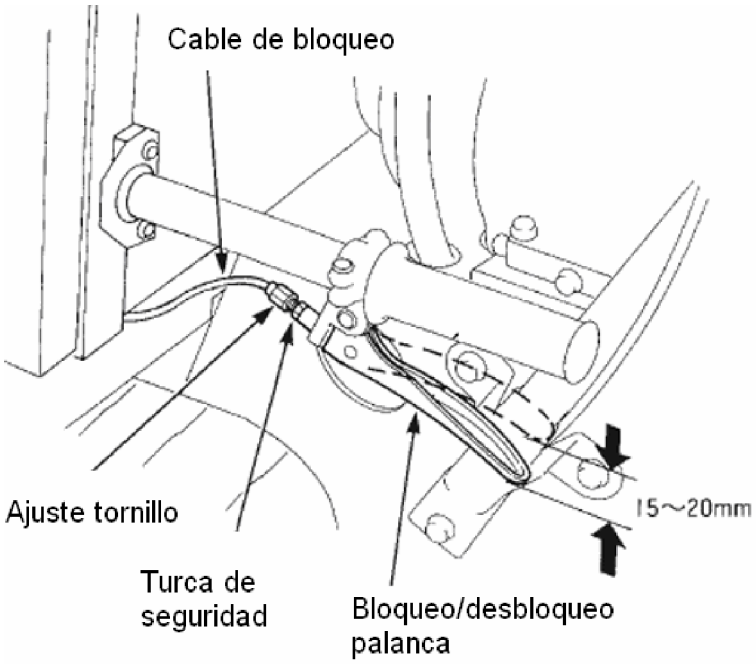

VERIFICACIÓN DE ACEITE DE LA CAJA

Calendario de ajuste

Cada 300 horas o cada año

Coloque el motor nivelado, retire el tapón de aceite y comprobar si el nivel de aceite es suficiente sólo en el puerto. Si la cantidad de aceite no es suficiente, repuéstelo con el mismo tipo.

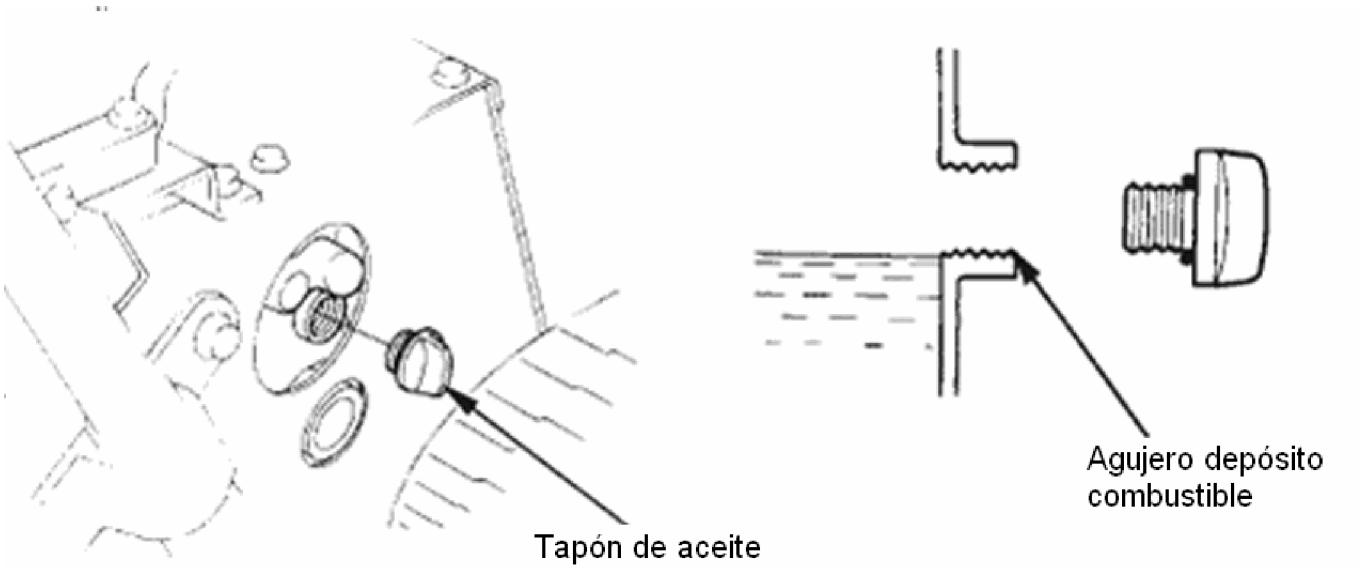

LUBRICACIÓN

Por favor, lubricar las piezas siguientes para mantener el estado óptimo de la máquina.

Calendario de lubricación

Cada 300 horas o cada año

Partes principales:

1. Parte móvil que conectar la plataforma de carga y chasis
2. Parte móvil de bloqueo / palanca de liberación de la caja
3. Parte móvil de la palanca del embrague de tracción

CARGA / DESCARGA DE CAMIONES

Advertencia
Para subir o bajar la máquina del camión utilice una rampa y conduzca a baja velocidad. De lo contrario, la máquina puede volcar y provocar lesiones.

1. Por favor, seleccione un camión adecuado de acuerdo con la dimensión y la masa de la máquina.
2. Carga y descarga de la máquina en un lugar plano. Utilice la rampa y prestar atención a la posibilidad de vuelco.
3. La rampa tiene que soportar 0.5T o carga más pesada. La longitud de la rampa debe puede garantizar que la máquina sólo se inclina 15 ° o menos. La rampa debe ser de 30 cm o más amplio,

antideslizante y sólido. Además, deberá estar sujetado con ganchos para evitar posibles golpes. (Referencia: 4 veces o más que la altura de llevar a la plataforma del camión)

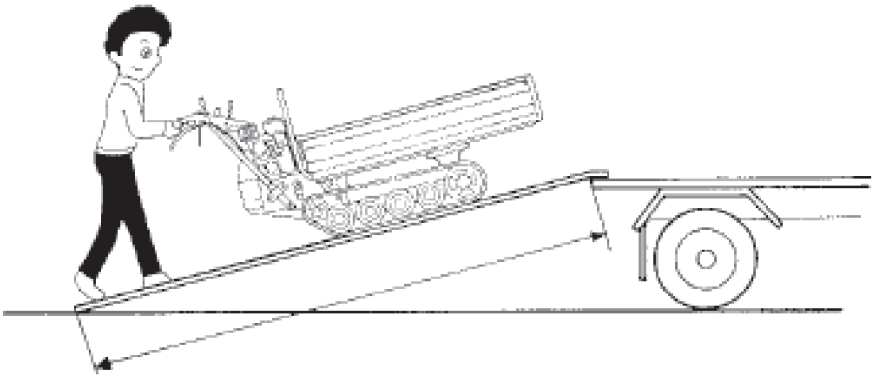

4. Alinear la rampa y un camión y fijarlo a la camioneta.
5. Compruebe si la rampa es paralelo en el camión y se alinea con la oruga.
6. Confirmar que no lleva carga en la máquina y la que va a baja velocidad cuando se carga o descarga. Gire la palanca de embrague de tracción en la posición de parada, parar el motor, gire el tapón de la válvula de combustible a la posición de parada y sujetar la máquina al camión con una cuerda cuando la máquina se carga o descarga de un camión.

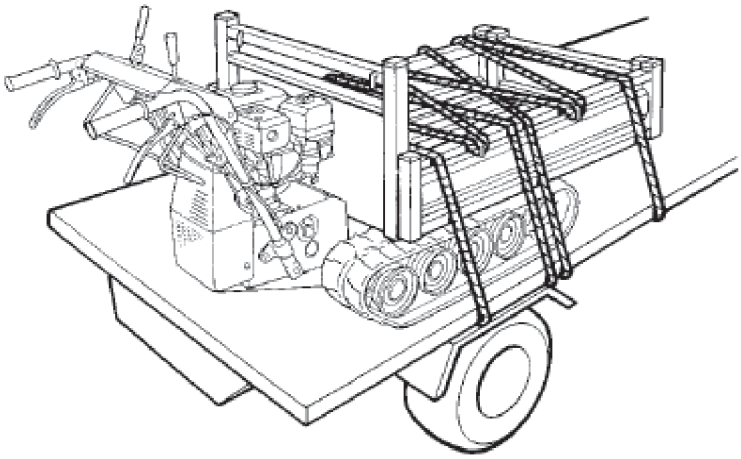

7. Conducir la máquina a una velocidad baja, cuando se descarga la máquina de un camión. Conducir la máquina hacia atrás para la descarga confirmando la seguridad.

MANTENIMIENTO A LARGO PLAZO

Por favor, observe los pasos a seguir si el equipo está inactivo durante un largo tiempo o serán almacenados por un período de tiempo después de la operación.
Vacíe la gasolina en el tanque de combustible y el carburador si el equipo está inactivo por períodos sucesivos de 30 días o más. Gasolina retraso causará fallas mecánicas.

Advertencia
Operar la máquina en un lugar plano, parar el motor, gire el interruptor del motor a la posición de parada para evitar que se reinicie y quite la tapa de la bujía.

Atención
Algunas partes como el motor y el silenciador están muy calientes justo después de paradas del motor. No toque las partes calientes para evitar quemaduras.

1. Por favor, vacíe la gasolina en del tanque de combustible y el carburador y eliminar la gasolina de forma apropiada.

Advertencia
La gasolina es fácilmente inflamable y la gasolina gasificada es explosivo por lo que puede causar lesiones o la muerte si se opera de manera inapropiada. Manejar la gasolina en un lugar bien ventilado. Mantener alejado de una fuente del fuego. Impedir que se derrame. Si hay algún derrame, limpiar con un trapo.

2. Limpie el filtro de aire.
3. Limpiar la máquina, comprobar la estanqueidad de todas las partes y lubricar todas las partes.

Importante
Proteger la conexión de la caja del filtro de aire, aparatos eléctricos y el carburador de agua al limpiar la máquina. El agua entrará en la máquina y puede haber fallos mecánicos si hay exceso de agua en las partes.

RESOLUCIÓN DE FALLOS

Por favor, llevar a cabo el auto-chequeo en primer lugar. Si usted no puede resolver el fallo después de auto-chequeo, por favor informe al centro de servicio local de inmediato.
Compruebe los elementos siguientes si la máquina no se puede iniciar.
1. ¿Se inicia la máquina cómo se especifica en el manual de instrucciones?
2. ¿Cómo se rellena la gasolina?
3. ¿Se rellena la cantidad especificada de aceite del motor?
4. ¿Ha montado la pipeta de la bujía?
5. ¿Está la bujía sucia o tiene mal contacto?¿ La separación de la bujía es adecuada?
Si la bujía no se limpia o la separación no está ajustada y no produce chisa, por favor, cambie la bujía.

Vuelva a revisar los elementos mencionados durante un tiempo

Wuxi Kipor Power Co., Ltd.
Address: Jingyi Road Beside, Three period, Industry Kit park Wangzhuang, National High and New Technique Industry Development Area, Wuxi
T: 0510-85205100 0510-85203799
F: 0510-85205026 0510-85203795
E-MAIL: kipor@kipor.com nxkipor@kipor.com

C/ Sant Maurici, 2 – 6
17740 – VILAFANT (GI) SPAIN
TEL. (0034) 972 546 811
FAX. (0034) 972 546 815
ribe@ribe-web.com
www.ribe-web.com